ASSEMBLY INSTRUCTION
INSTRUCTIONS D'ASSEMBLAGE

N855P416349

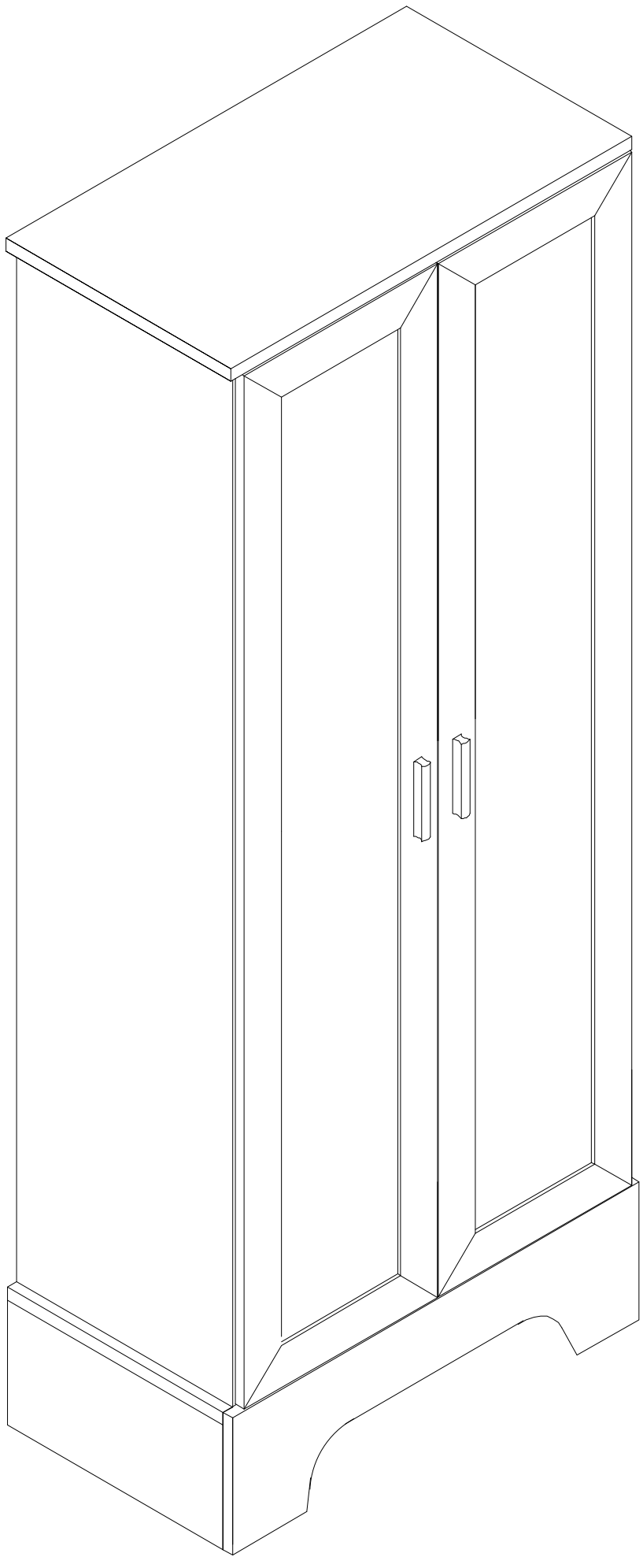

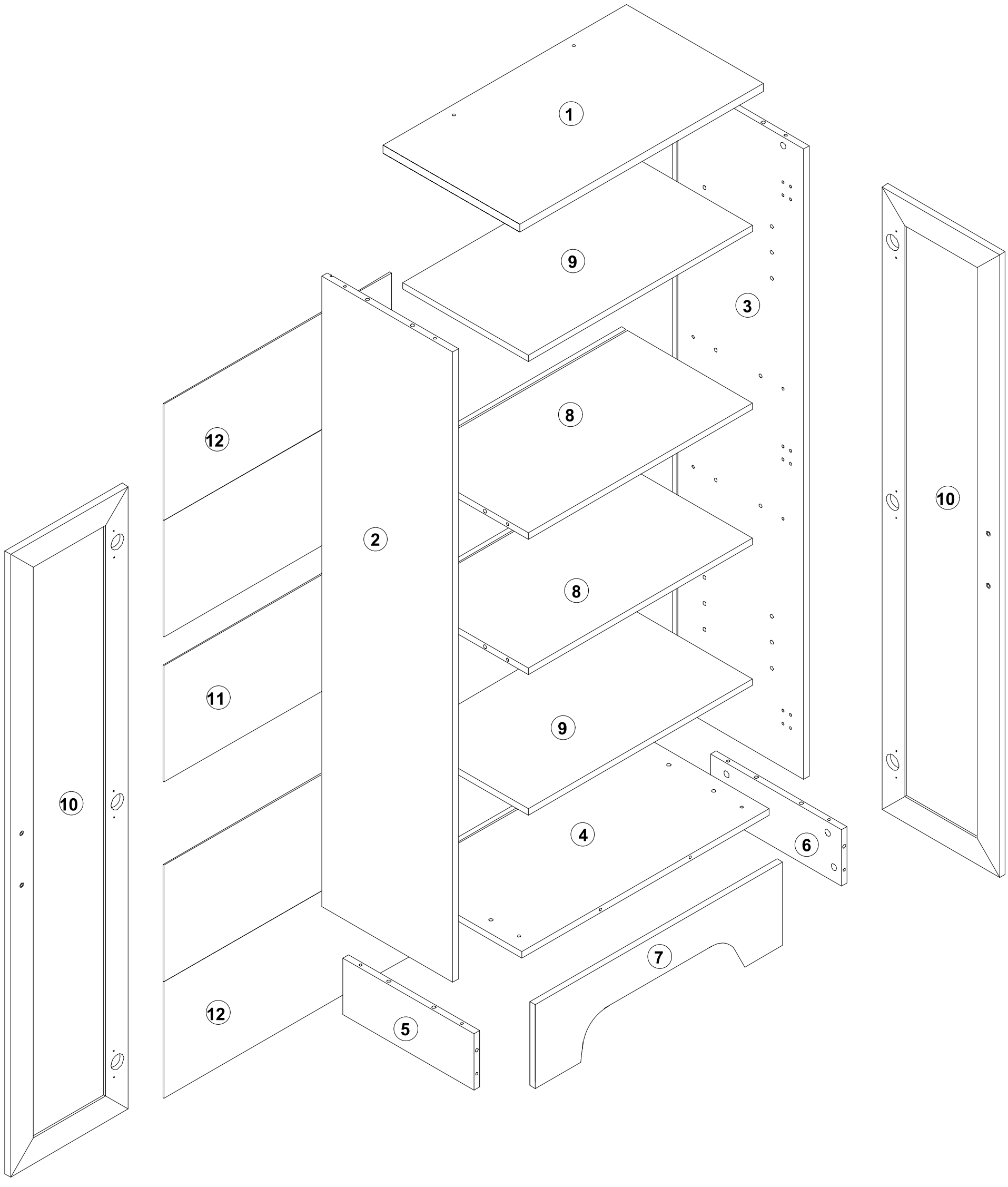
1
9
3
8
12
2
8
10
11
9
10
4
6
7
12
5

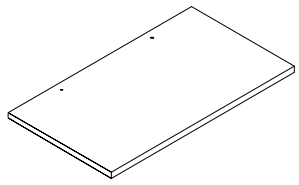	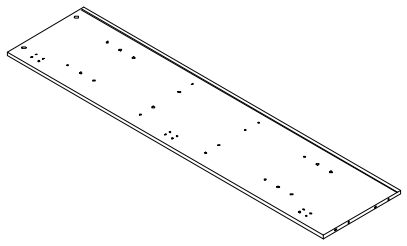	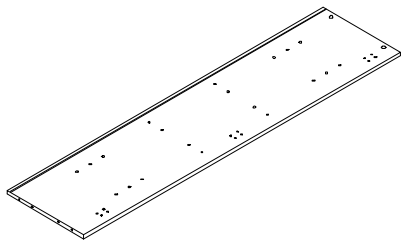	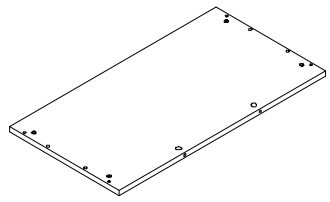
① x 1	② x 1	③ x 1	④ x 1
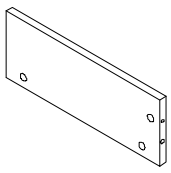	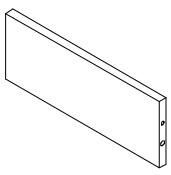	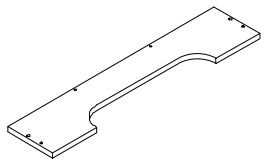	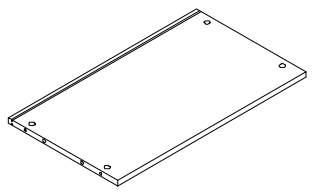
⑤ x 1	⑥ x 1	⑦ x 1	⑧ x 2
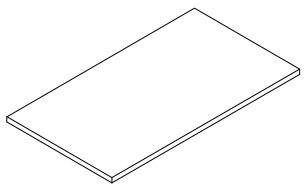	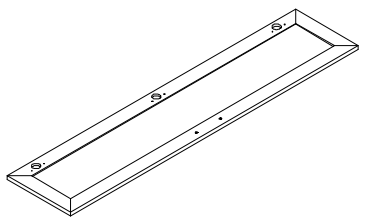	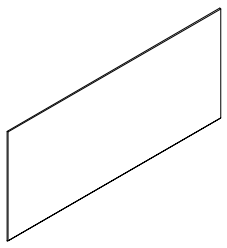	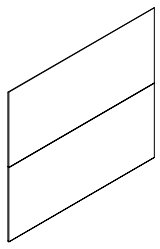
⑨ x 2	⑩ x 2	⑪ x 1	⑫ x 2

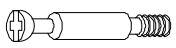		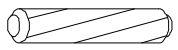 Φ 6x30mm	Φ 5x45mm	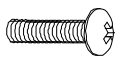 Φ 4x16mm	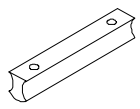
A x20+1	B x20+1	C x22+1	Dx4	E x4	F x2
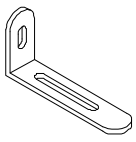	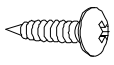 Φ 4x12mm	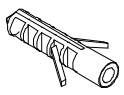		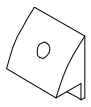	Φ 3x14mm
G x2	H x2	I x2	J x8+1	K x20+1	L x20+1
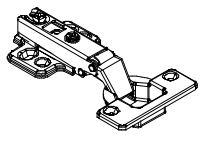	Φ 4x14mm	Φ 4x35mm			
Mx6	N x36+1	O x2			

Step 1/étape 1

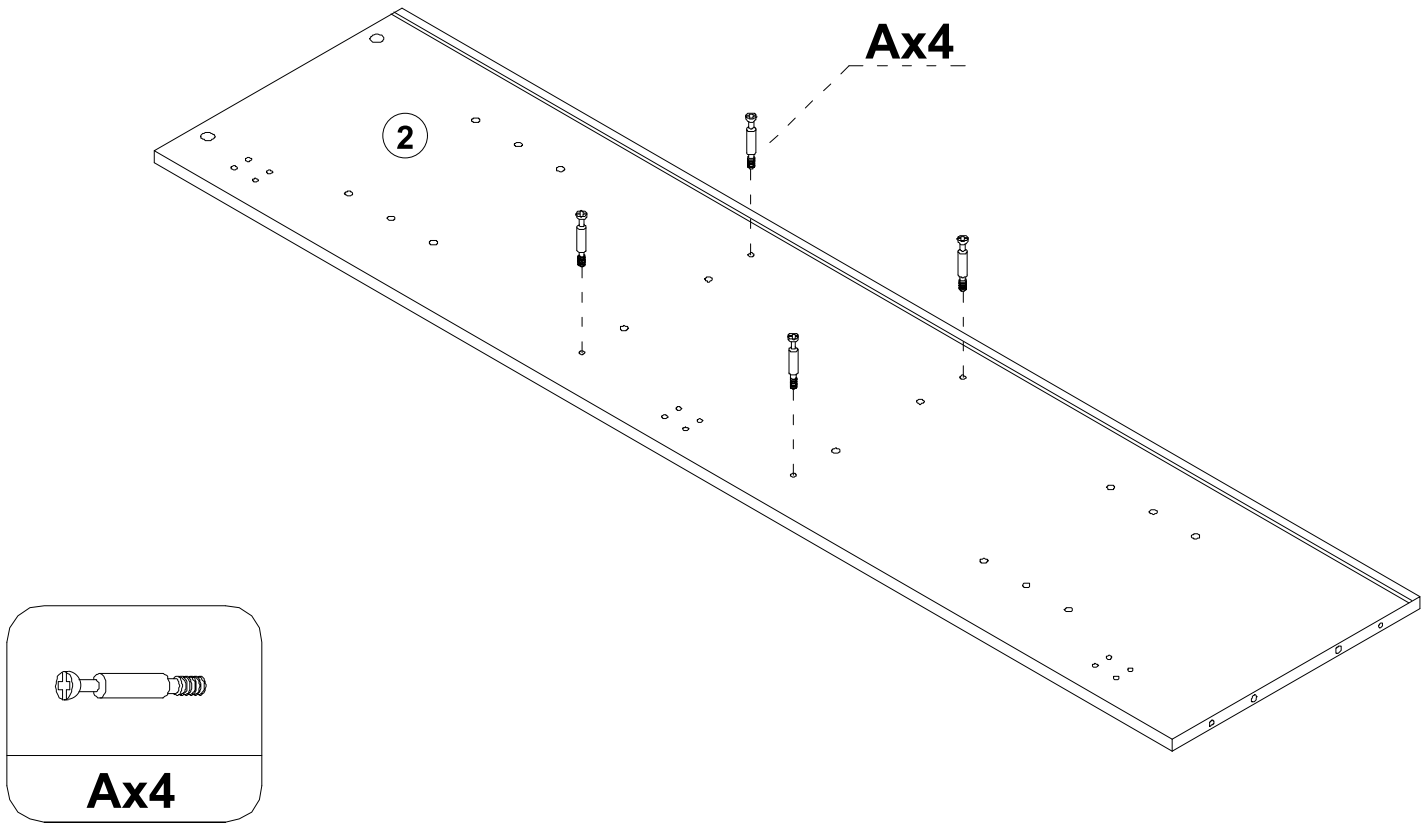

Step 2/étape 2

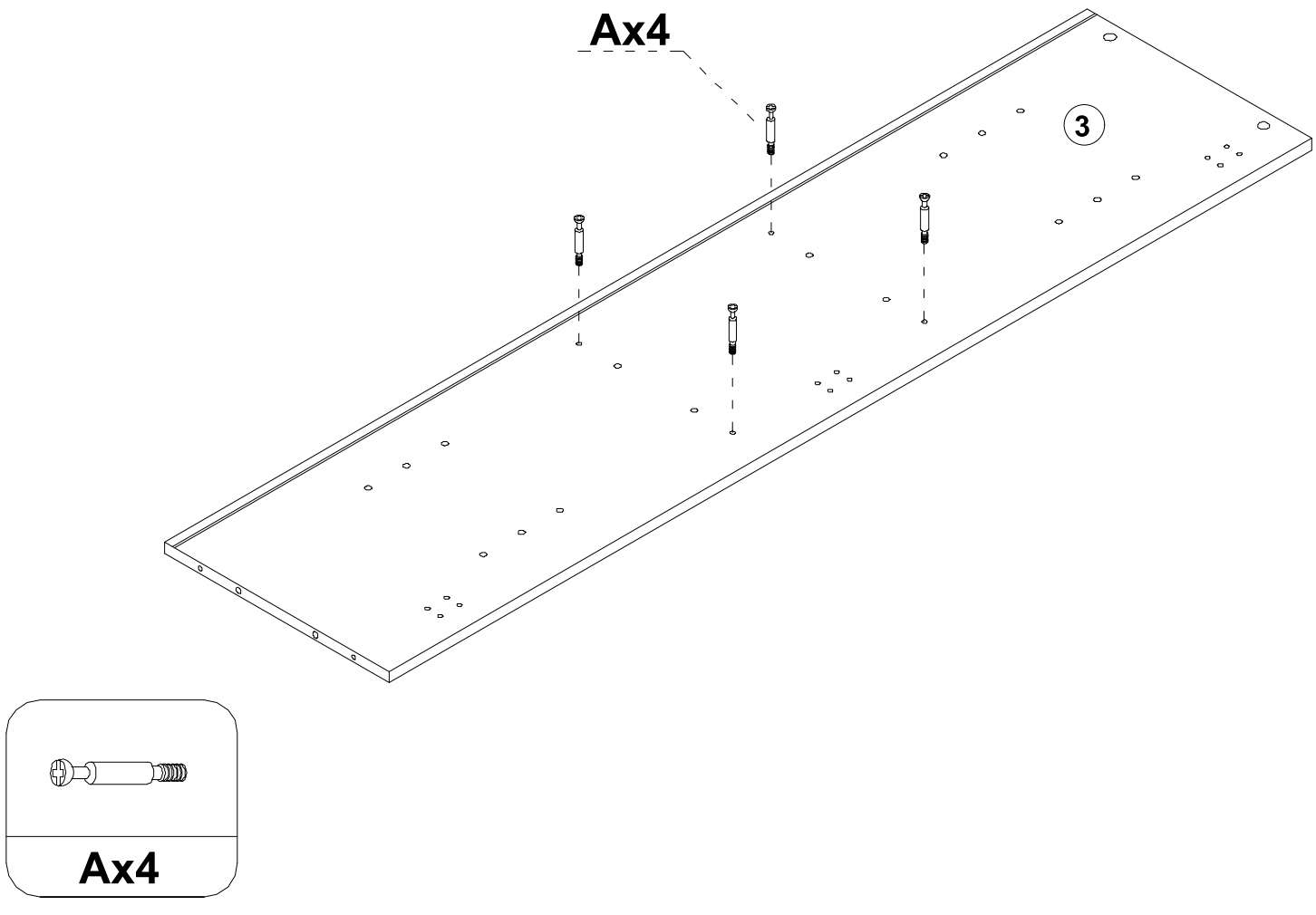

Step 3/étape 3

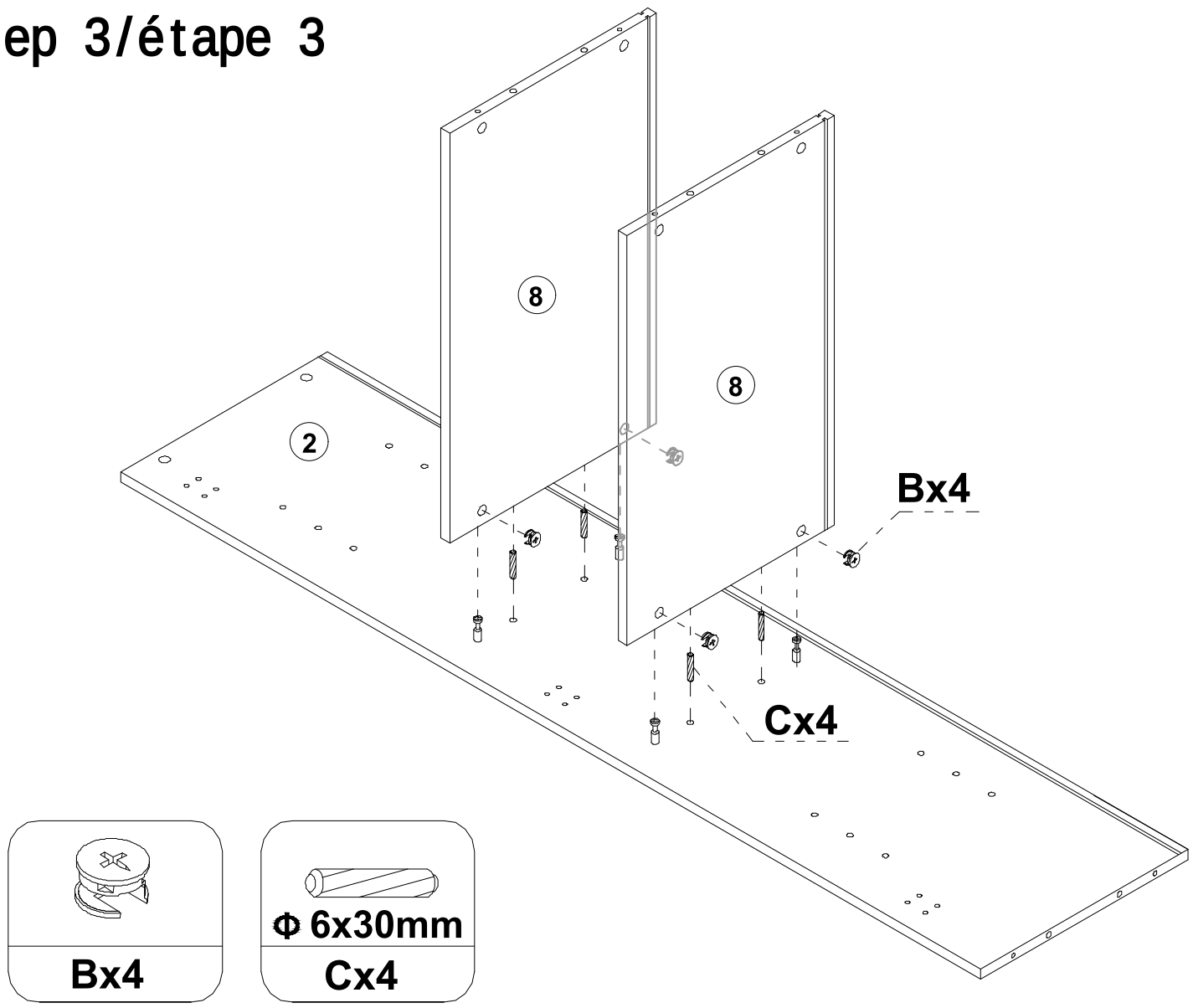

Step 4/étape 4

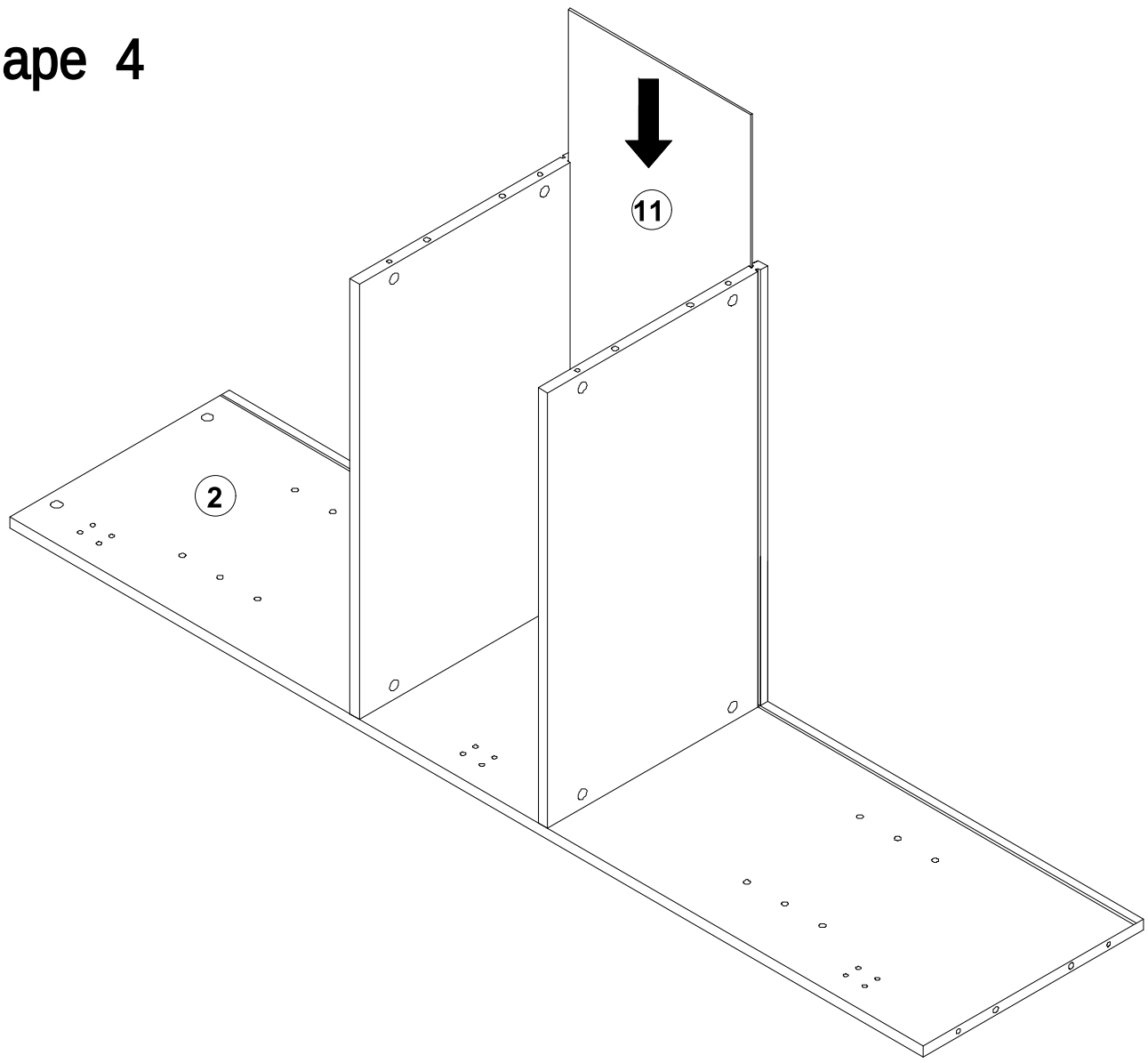

Step 5/étape 5

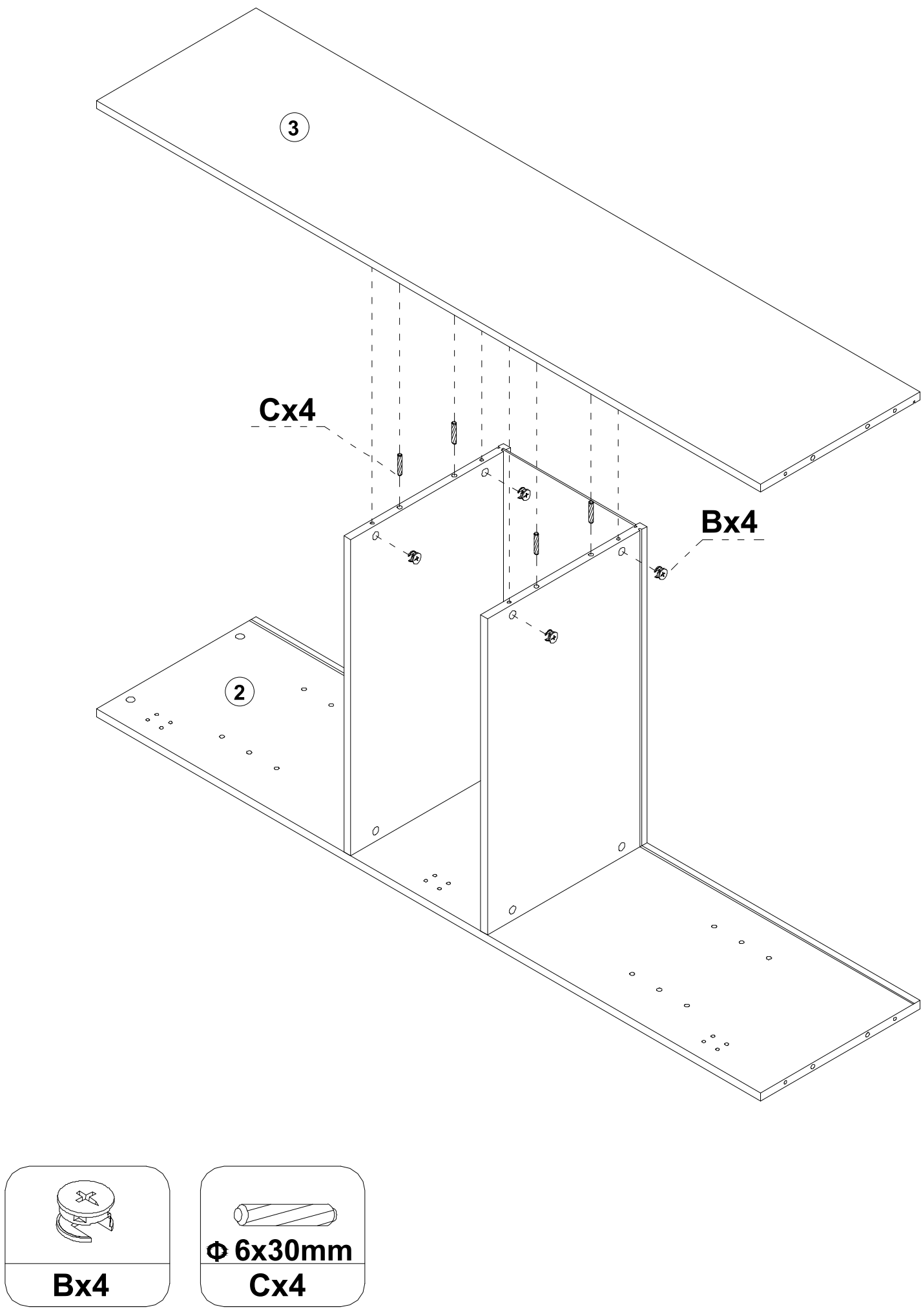

Step 6/étape 6

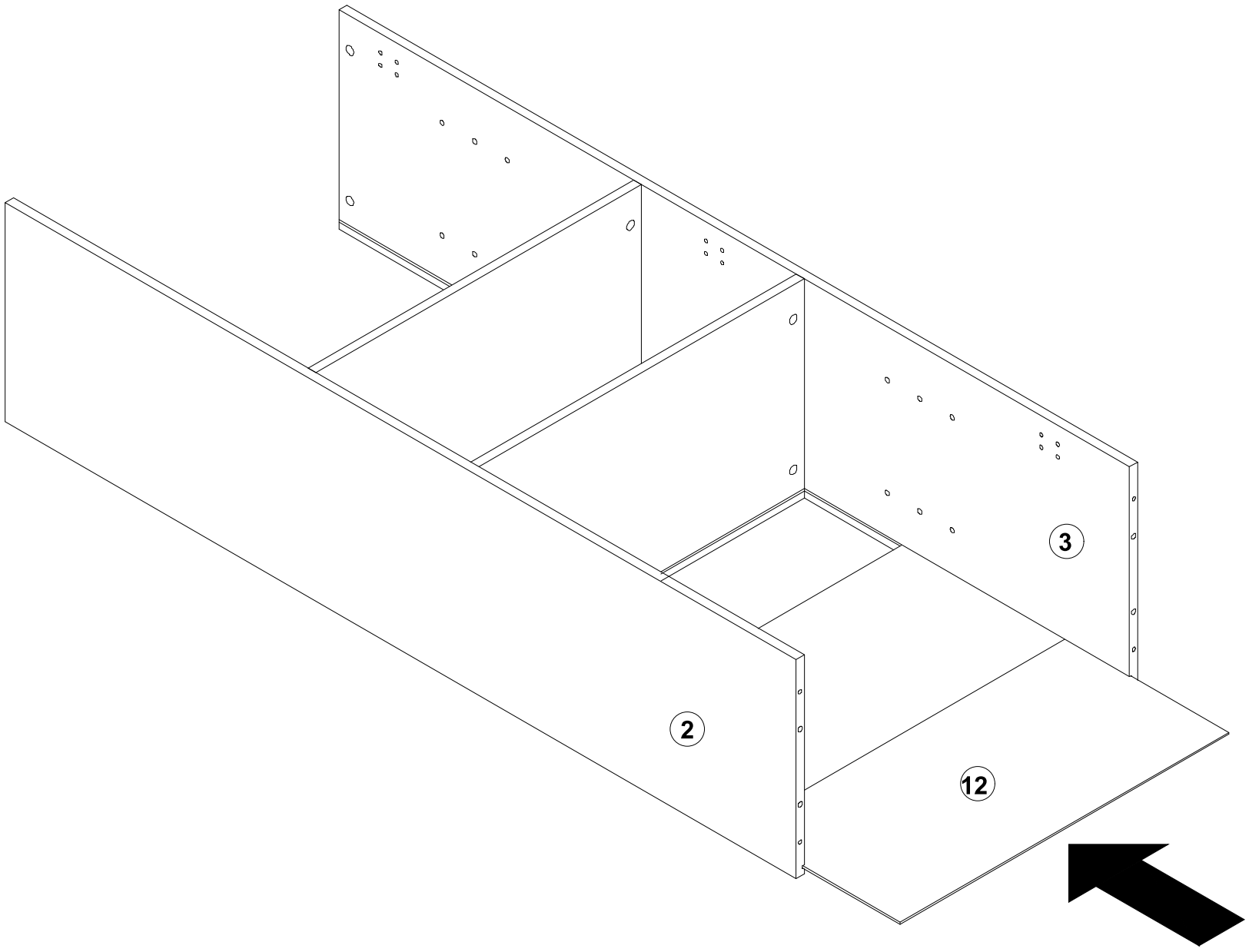

Step 7/étape 7

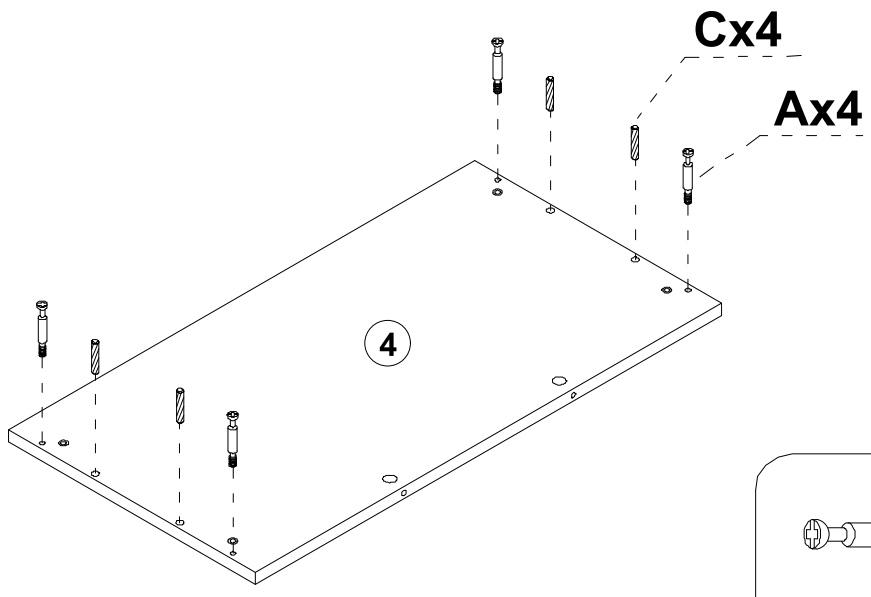

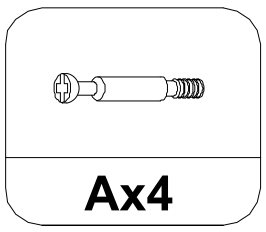

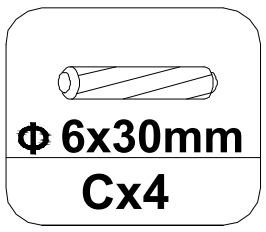

Step 8/étape 8

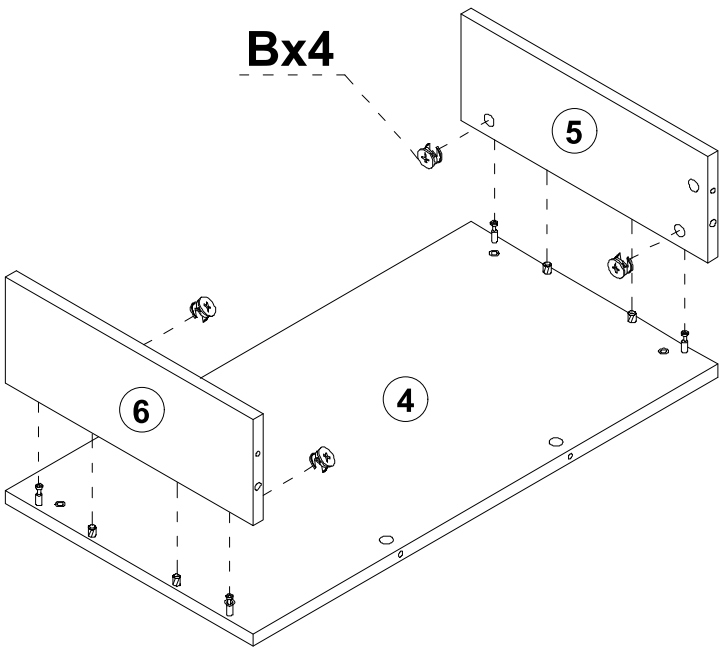

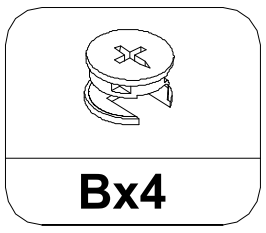

Step 9/étape 9

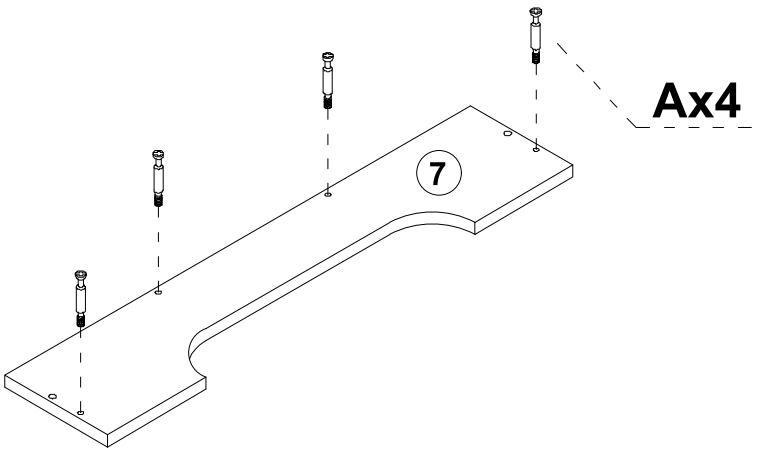

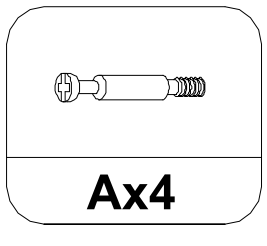

Step 10/étape 10

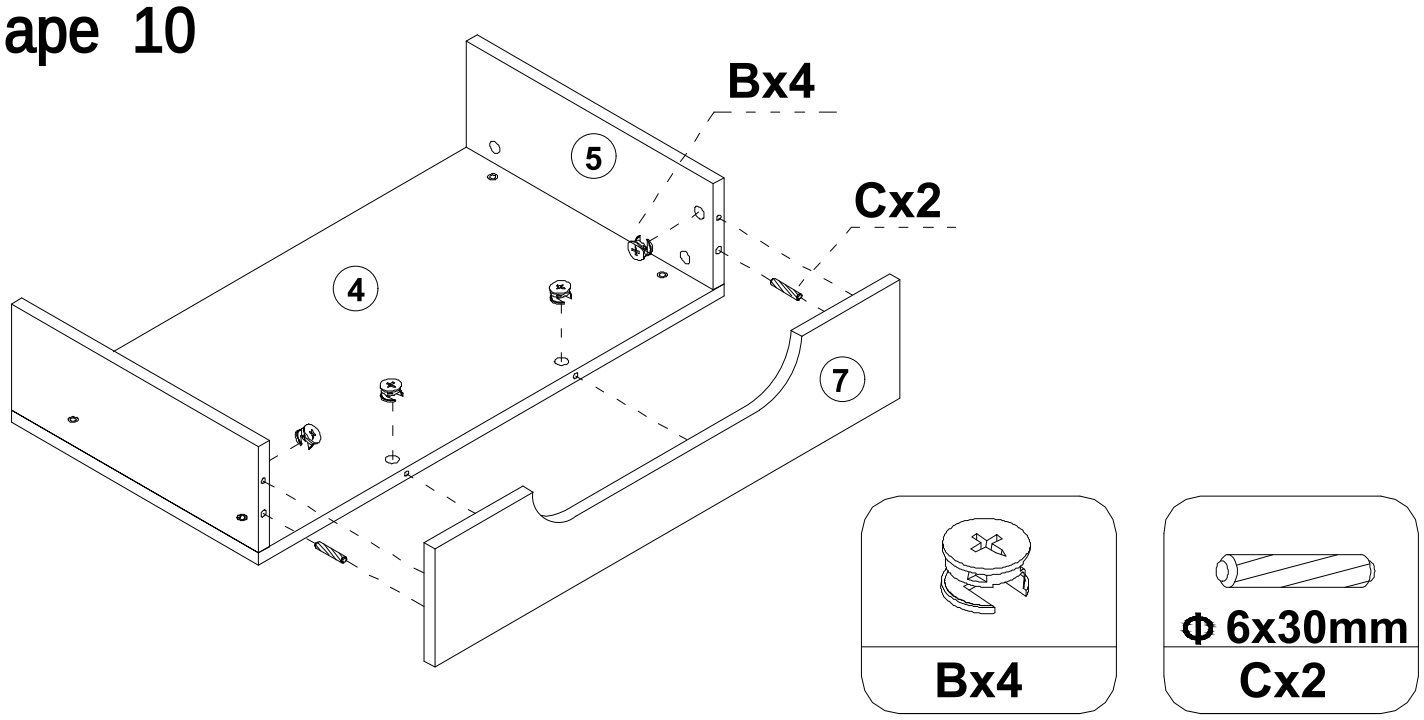

Step 11/étape 11

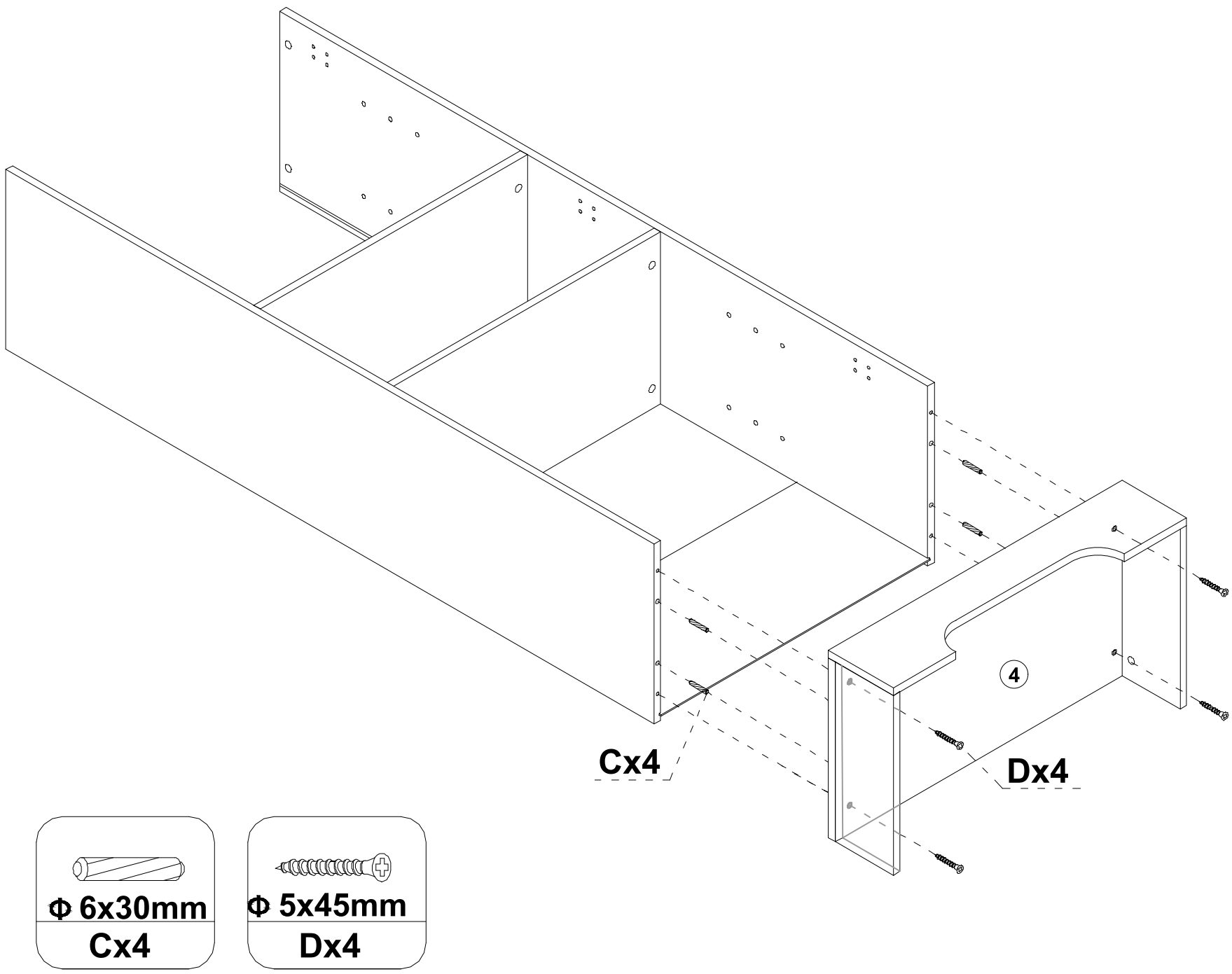

Step 12/étape 12

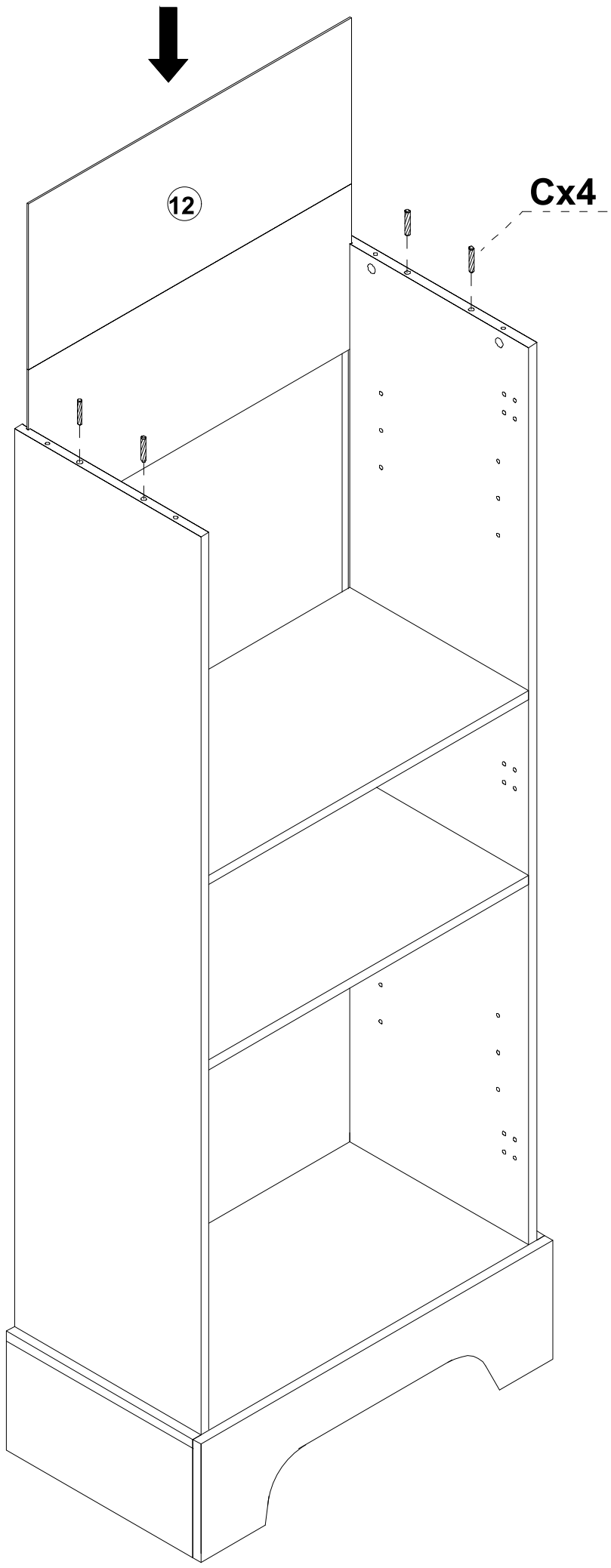

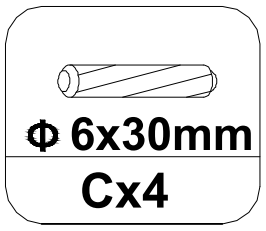

Step 13/étape 13

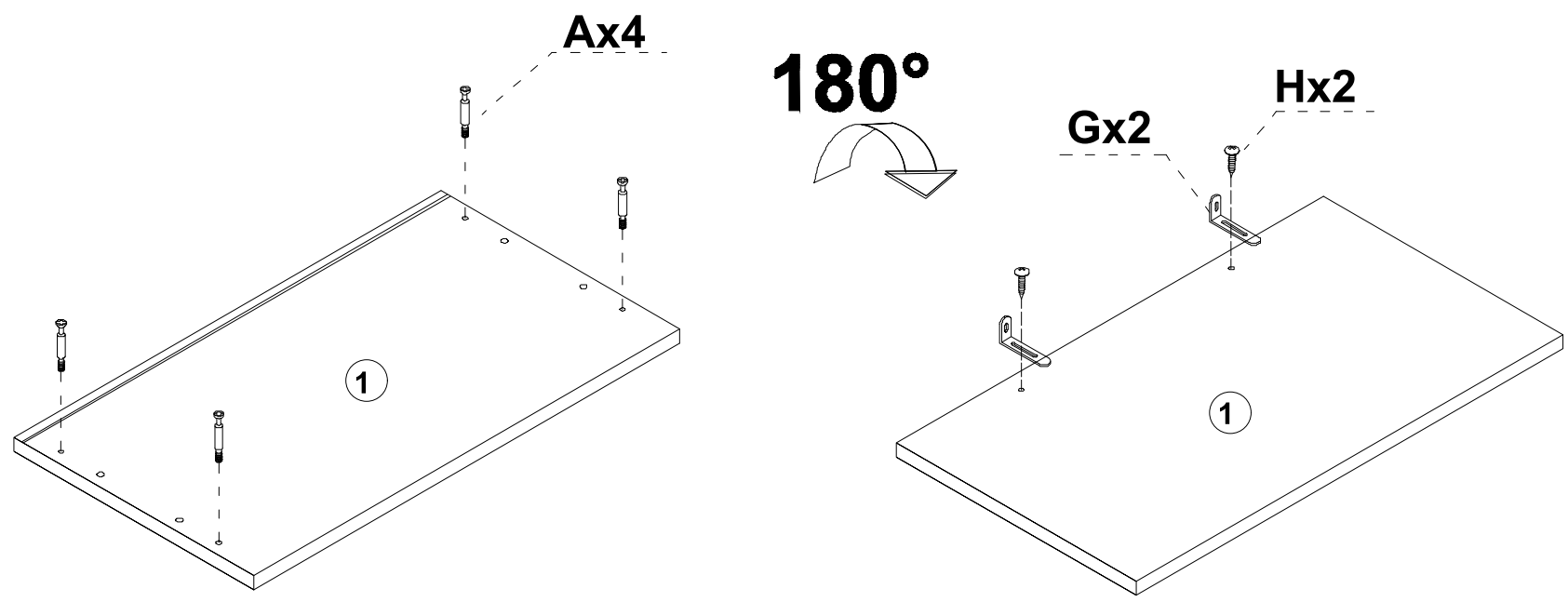

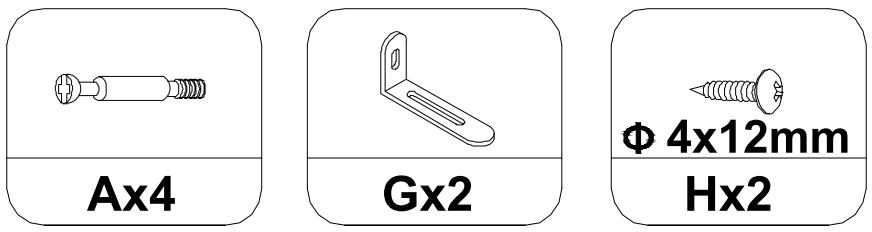

Step 14/étape 14

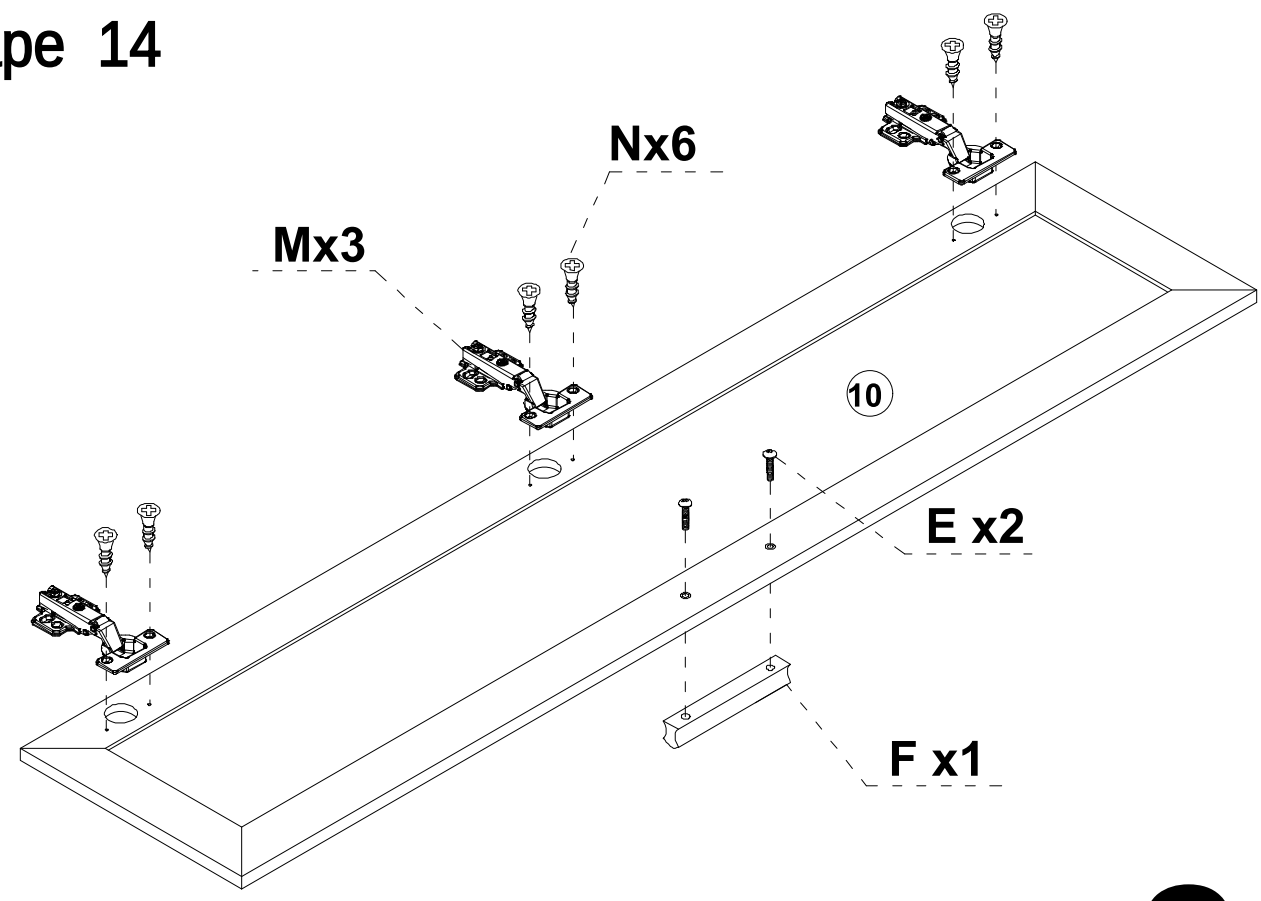

x2

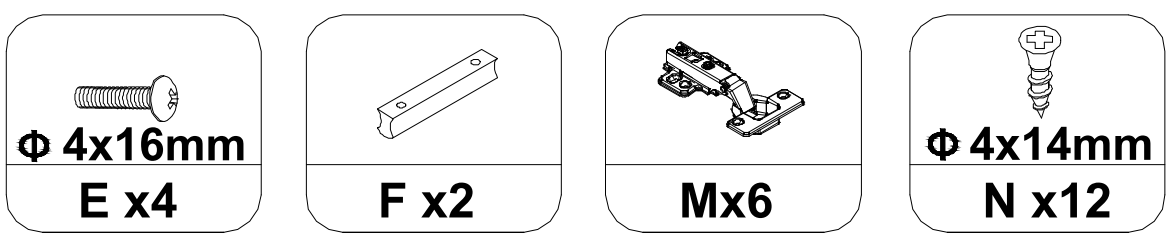

Step 15/étape 15

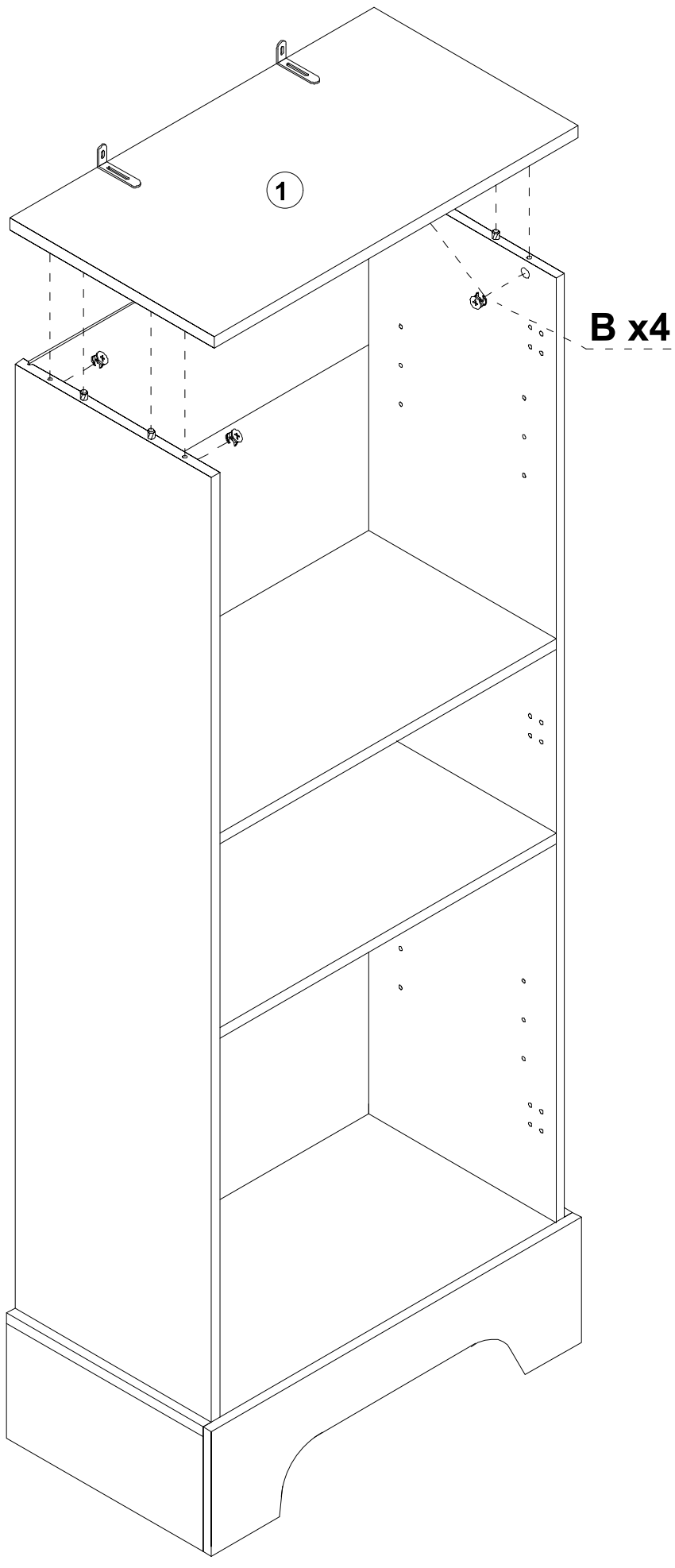

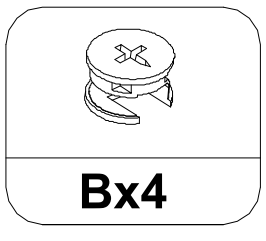

Step 16/étape 16

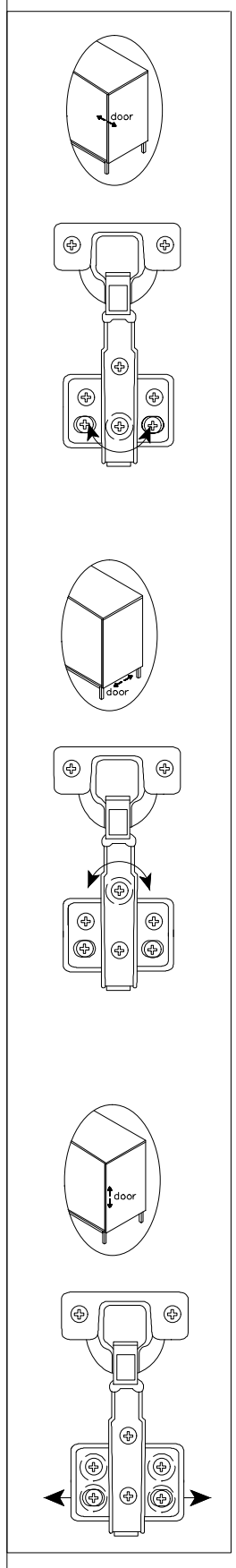

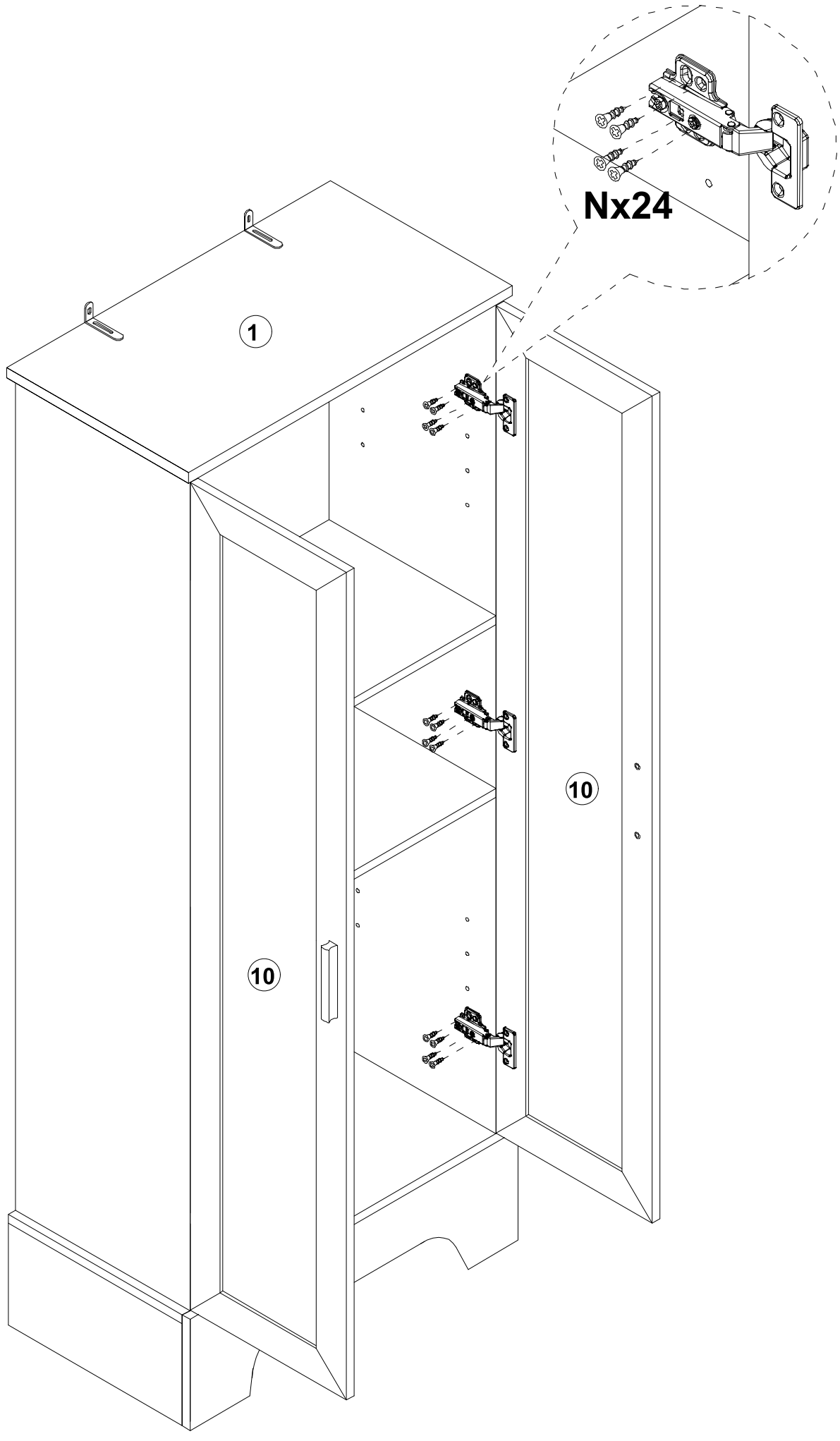

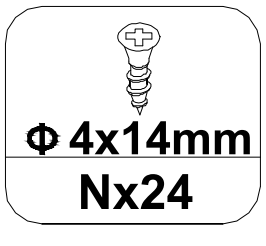

Step 17/étape 17

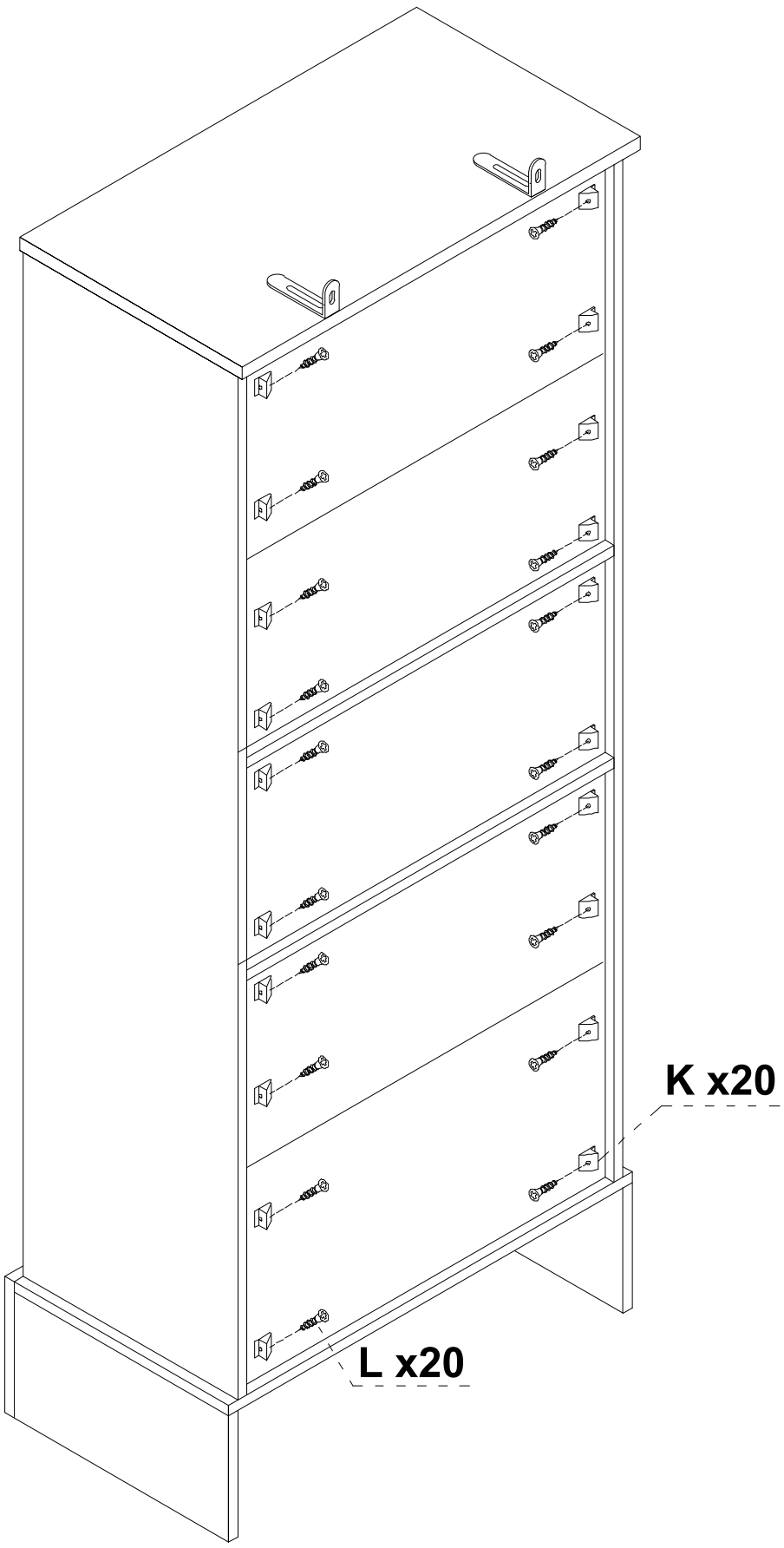

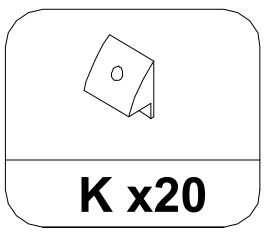

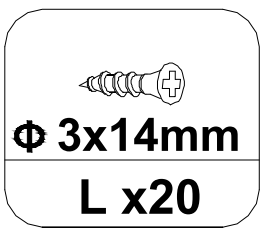

Step 18/étape 18

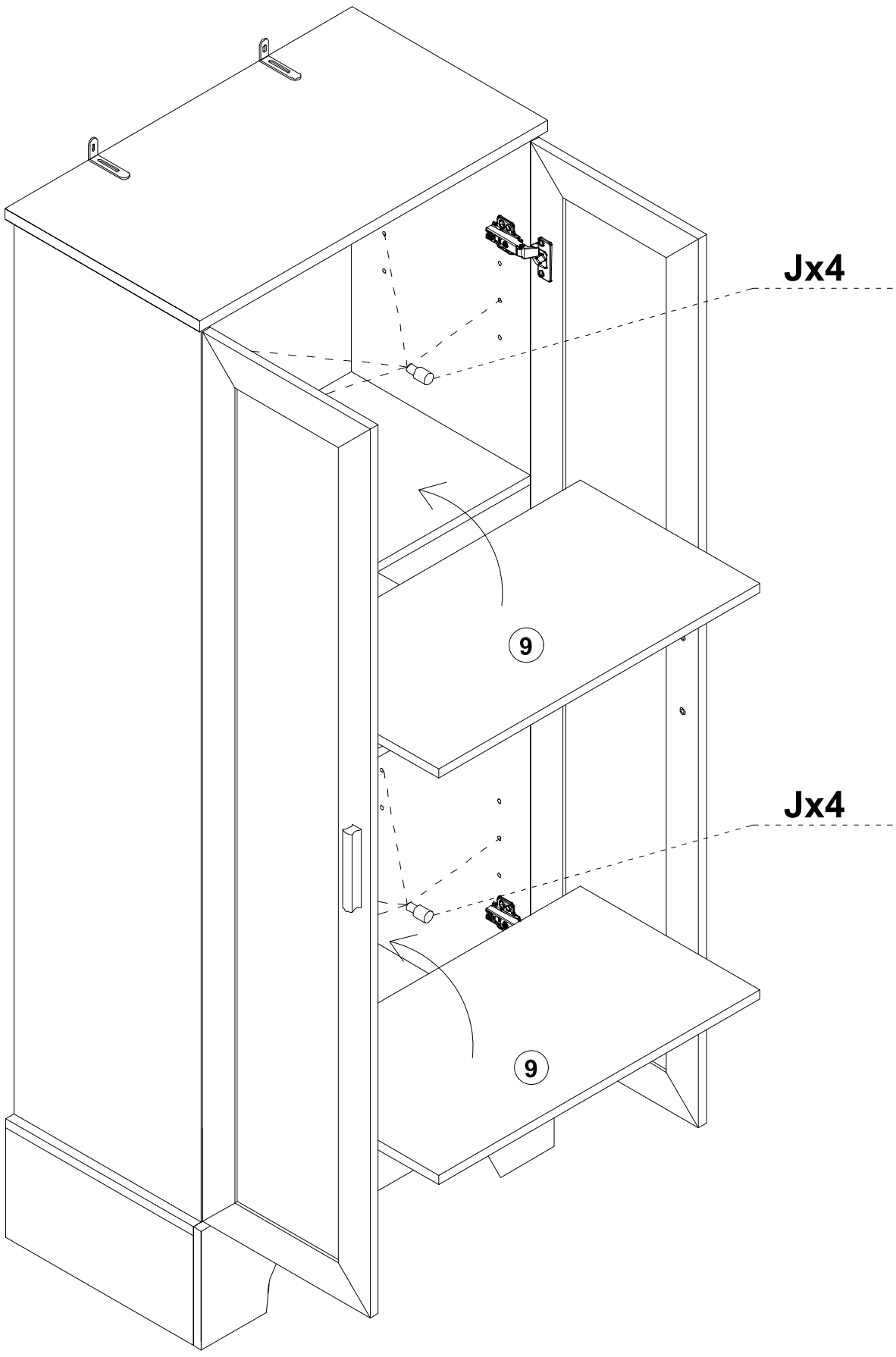

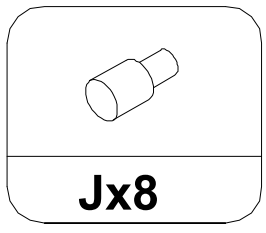

Step 19/étape 19

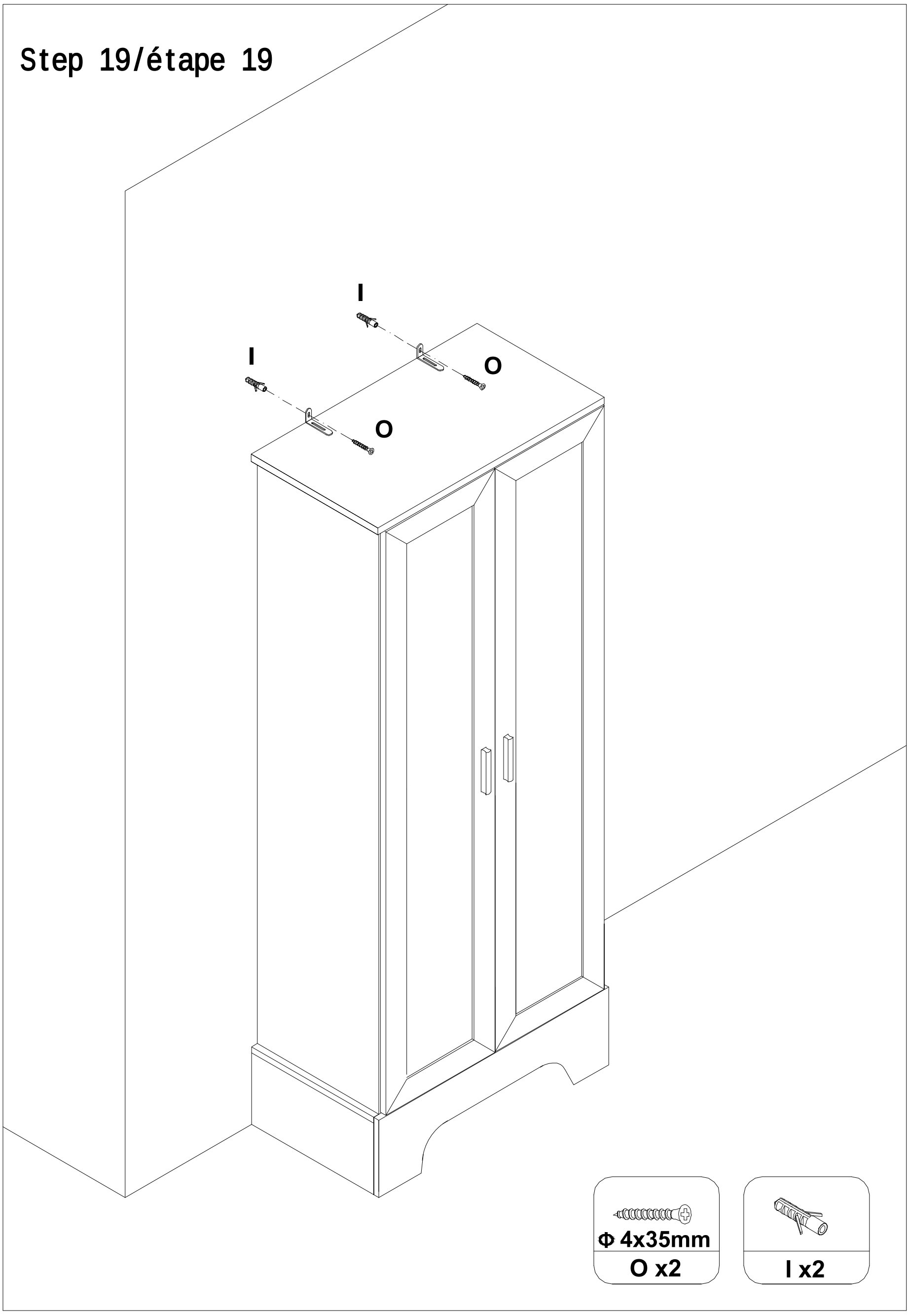

Door Adjustments

- Before adjusting the hinge, please check whether the cabinet is level.
- Please adjust the hinge with the door open.
- 2 people may be required to adjust the doors, one person holds the door and the other adjusts the screw.

Components Name

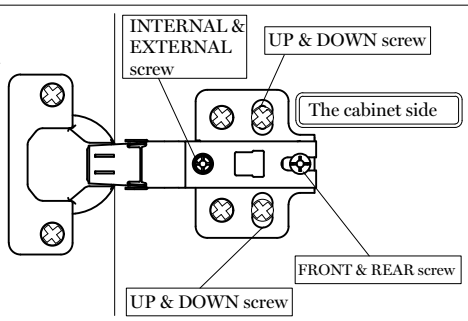

Obvious gaps between doors or Doors don't look closed

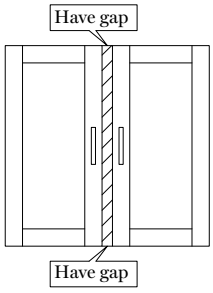

1 Loosen the "internal & external screw" of the top and bottom hinge. Please adjust the doors little by little.

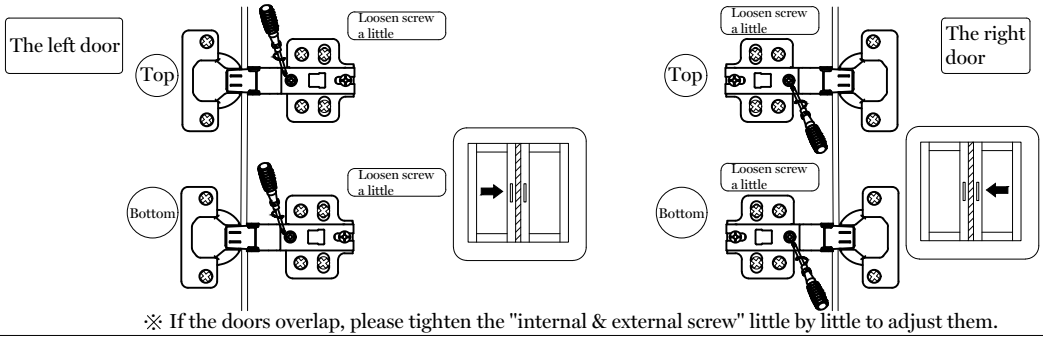

※ If the doors overlap, please tighten the "internal & external screw" little by little to adjust them.

Crooked Doors

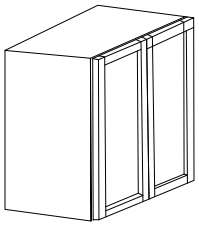

Please take the following steps to adjust the door.

1 Loosen the "front and rear screws " of the top and bottom hinge a little.

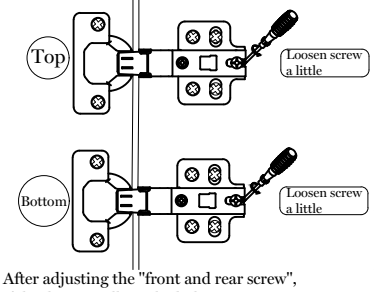

※ After adjusting the "front and rear screw", if the door is still crooked,please repeat the steps and adjust the door slightly.

2 Push the door to the cabinet

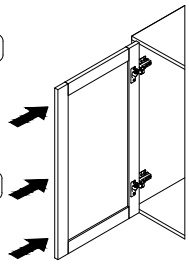

3 Tighten the "front and rear screws " of the top and bottom hinge.

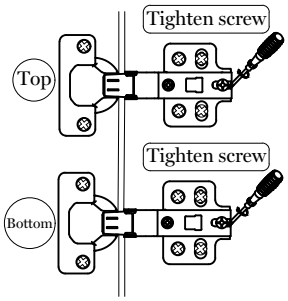

Leaning Doors

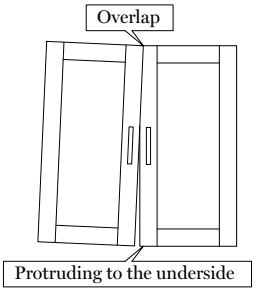

1 Loosen "internal & external screw" slowly to make the top of the door tilt outward.

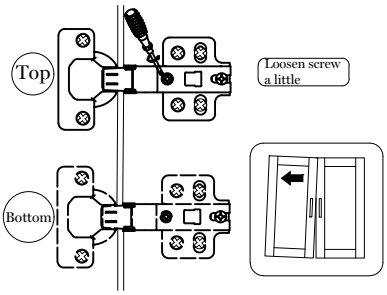

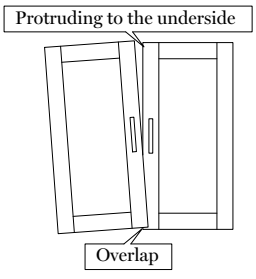

1 Loosen "internal & external screw" slowly to make the bottom of the door tilt outward.

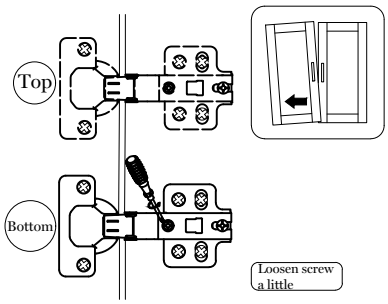

Uneven Doors

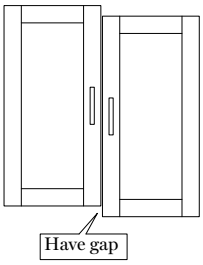

1 Loosen "up & down screw" of the top and bottom hinge a little.

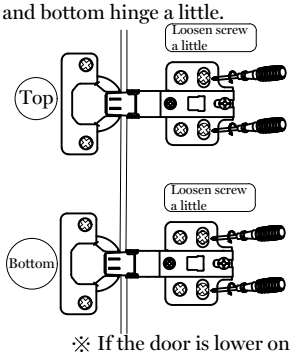

2 Lower the height of the door so that the two doors are of the same height.

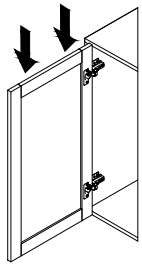

3 Tighten "up & down serew" of the top and bottom hinge .

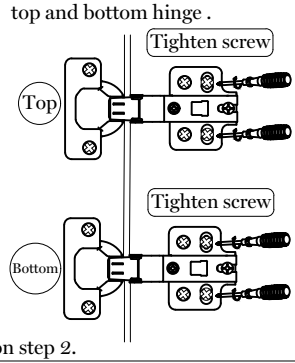

※ If the door is lower on bottom, please lift up the door slightly on step 2.

Ajustements de porte

- Avant de régler la charnière, veuillez vérifier si le placard est niveau.
- Veuillez régler la charnière avec la porte ouverte.
- 2 personnes peuvent être nécessaires pour régler les portes, une personne tient la porte et l'autre régle la vis.

Nom des composants

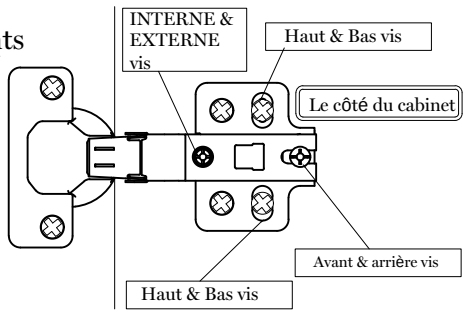

Des écarts évidents entre les portes ou les portes ne semblent pas fermées

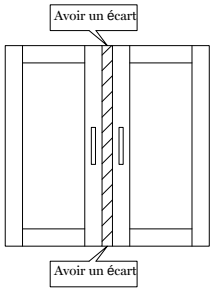

1 Détendre la "vis interne et externe" de la charnière supérieure et inférieure. Ajustez les portes peu à peu.

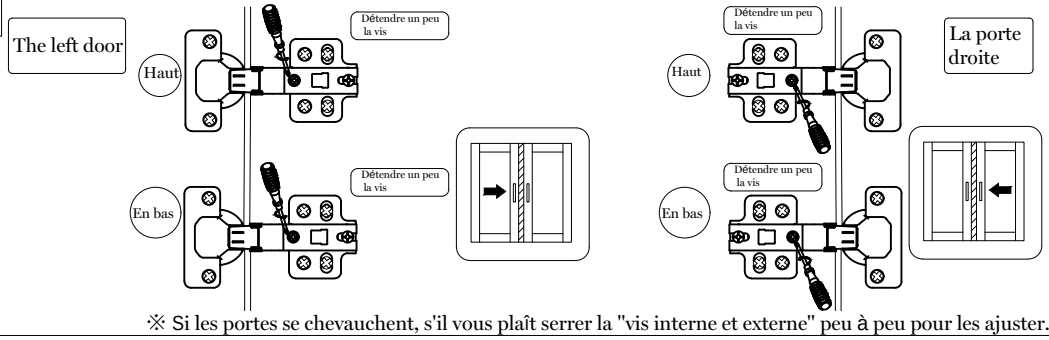

※ Si les portes se chevauchent, s'il vous plaît serrer la "vis interne et externe" peu à peu pour les ajuster.

Portes tordues

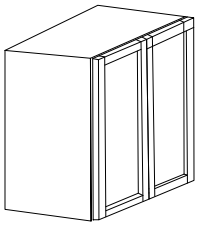

Veuillez suivre les étapes suivantes pour régler la porte.

1 Détendre un peu les « vis avant et arrière » de la charnière supérieure et inférieure.

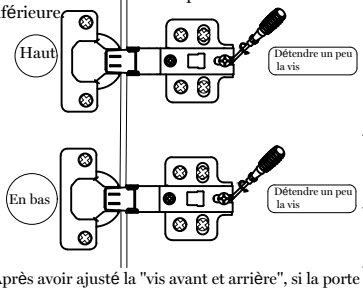

2 Poussez la porte vers le placard

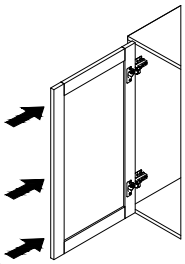

3 Serrez les "vis avant et arrière" de la charnière supérieure et inférieure.

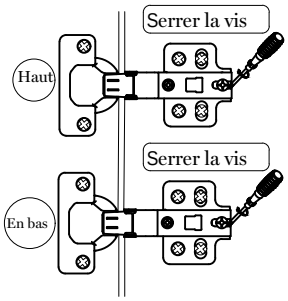

※ Après avoir ajusté la "vis avant et arrière", si la porte est encore tordue, veuillez répéter les marches et régler légèrement la porte.

Portes inclinées

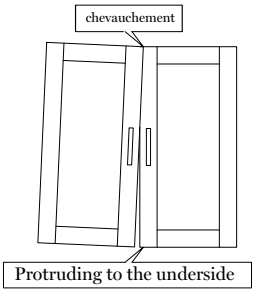

1 Détendre "vis interne et externe" lentement pour faire incliner le haut de la porte vers l'extérieur.

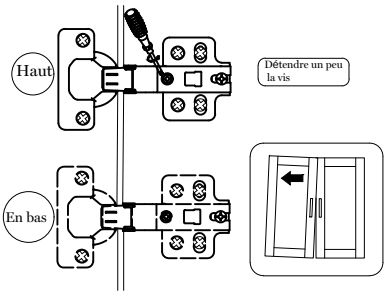

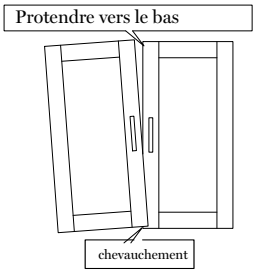

1 Détendre "vis interne et externe" lentement pour faire incliner le fond de la porte vers l'extérieur.

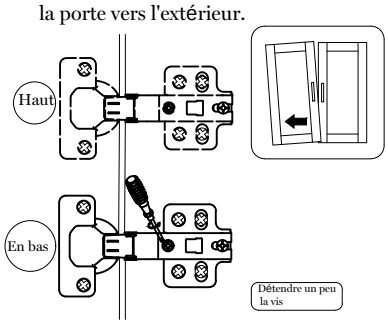

Uneven Doors

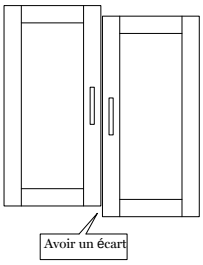

1 Détendre un peu la "vis haut et bas" de la charnière supérieure et inférieure.

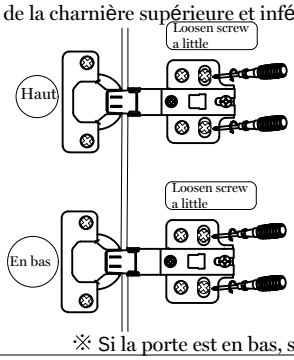

2 Abaissez la hauteur de la porte pour que les deux Les portes ont la même hauteur.

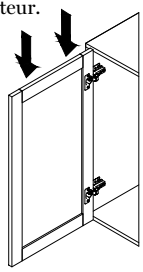

3 Serrer "up & down serew" de la charnière supérieure et inférieure.

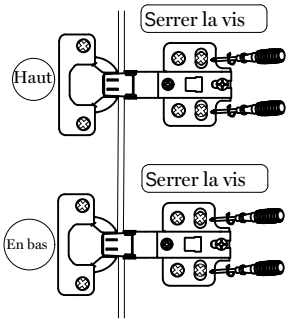

※ Si la porte est en bas, soulevez-la légèrement à l'étape 2.