SKU N859P472964
N859P472965

ASSEMBLY INSTRUCTIONS

EN:Installation Instruction
FR:Instruction d'installation

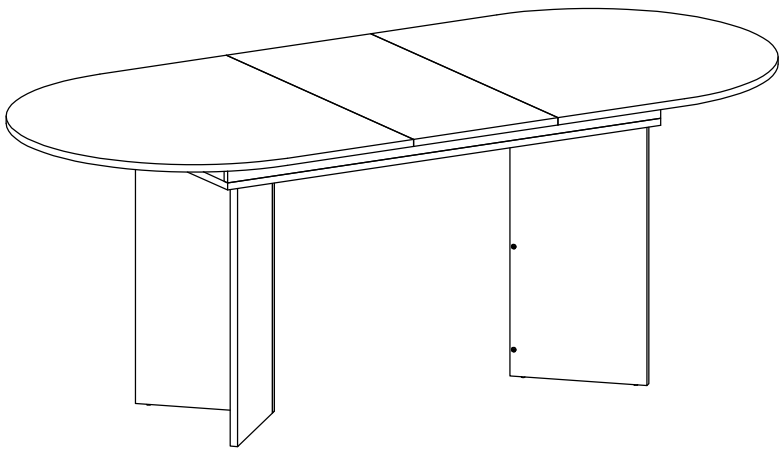

2PERS 120 MIN	**Tool Required Not Provided**

EN

Our product will be delivered to you in 2 packages. The delivery times of these 2 packages may differ, please be patient and thank you for your understanding.

FR

Notre produit vous sera livré en 2 colis. Les délais de livraison de ces 2 colis peuvent différer, soyez patient et merci pour votre compréhension.

WARNING

(EN)

1.The maximum weight capacity of the product is 60kg; do not overload.
2.Do not allow children to climb on furniture, as it may cause tipping and serious injury.
3.For safety, please install correctly according to the instructions, and seek professional assistance if necessary.
4.Do not place furniture near fire sources or hot items to avoid fire risk.
5.Do not place furniture in damp environments to prevent material damage.
6.Regularly check all connections and fasteners to ensure they are secure to prevent accidents.
7.Clean furniture with a damp cloth or alcohol; avoid using cleaners with corrosive chemicals.

(FR)

1.La capacité maximale de charge du produit est de 60 kg, ne pas surcharger.
2.Ne laissez pas les enfants grimper sur les meubles, cela peut entraîner un basculement et des blessures graves.
3.Pour garantir la sécurité, veuillez installer correctement selon les instructions et demander de l'aide à des professionnels si nécessaire
4. Ne placez pas les meubles près de sources de chaleur ou d'objets chauds pour éviter les risques d'incendie.
5.Ne placez pas les meubles dans des environnements humides pour éviter d'endommager les matériaux.
6.Vérifiez régulièrement tous les raccords et fixations pour vous assurer qu'ils sont sécurisés afin d'éviter les accidents.
7.Nettoyez les meubles avec un chiffon humide ou de l'alcool, évitez d'utiliser des nettoyants contenant des produits chimiques corrosifs.

EN:Before installation, insert the screws into the holes and tighten them, but do not tighten them to 100%, 70% to 80% is sufficient. Finally, after all screws are installed, tighten all screws to 100%. If you encounter these issues, such as if the holes cannot be aligned or some parts cannot be installed, please check if the screws are used correctly and adjust the tightness of the screws.

FR:Insérer la vis dans le trou avant la fin de l'assemblage, serrer la vis, mais ne pas serrer à 100%, 70% ~ 80% est correct. Enfin, une fois que toutes les vis sont bien serrées, toutes les vis sont serrées à 100%. Si vous rencontrez ces problèmes, par exemple si les trous ne sont pas alignés ou si certaines pièces ne peuvent pas être montées, vérifiez que les vis sont utilisées correctement et Ajustez leur serrage.

Parts list

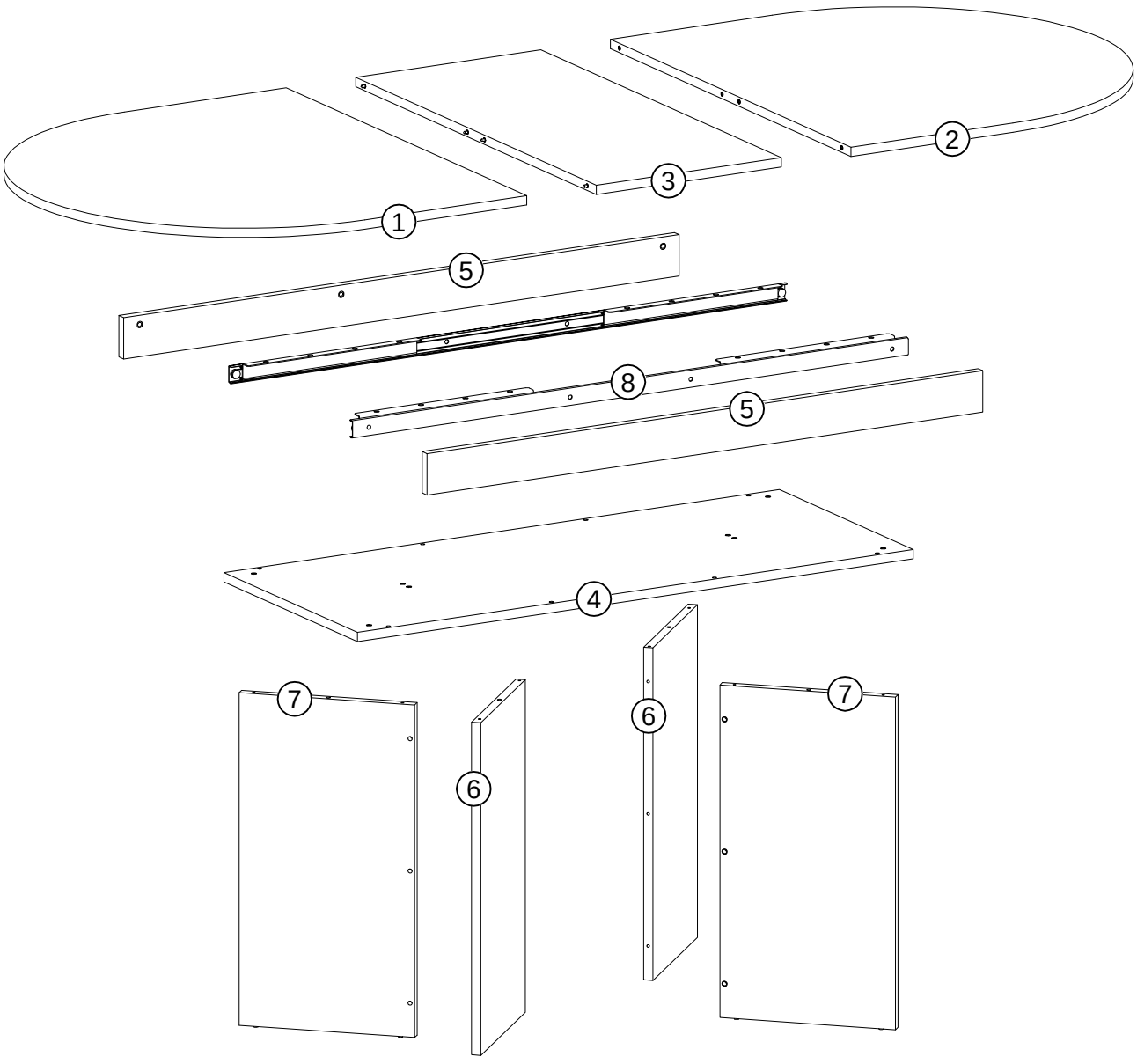

N859P472964

① x1

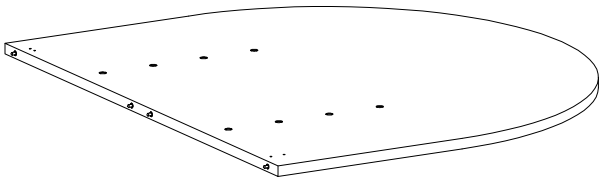

② x1

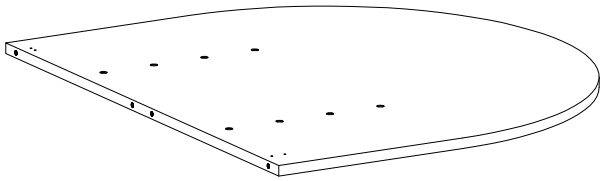

③ x1

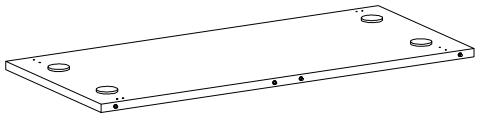

N859P472965

④ x1

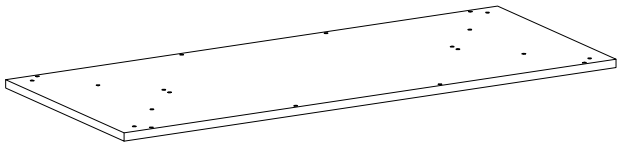

⑤ x2

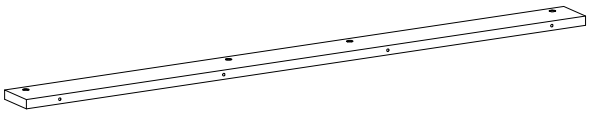

⑥ x2

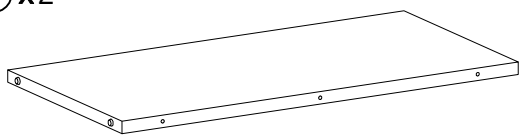

⑦ x2

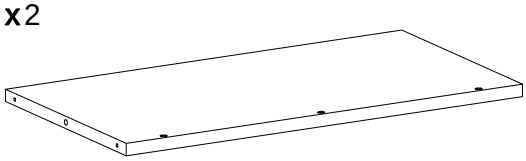

⑧ x1

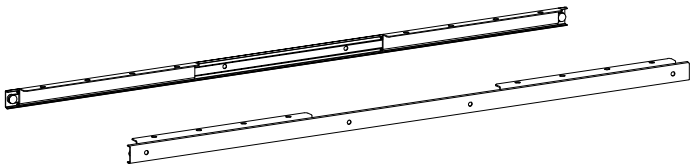

Hardware N859P472964

A	x4
	
Φ8x30mm	

B	x22
	
Φ7x48mm	

C	x24
	
M6x12mm	

D	x16
Φ4x14mm	

E	x4
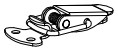	

F	x14
	

L	x1
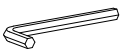	
4mm	

1

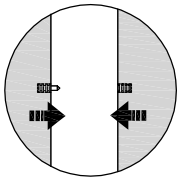

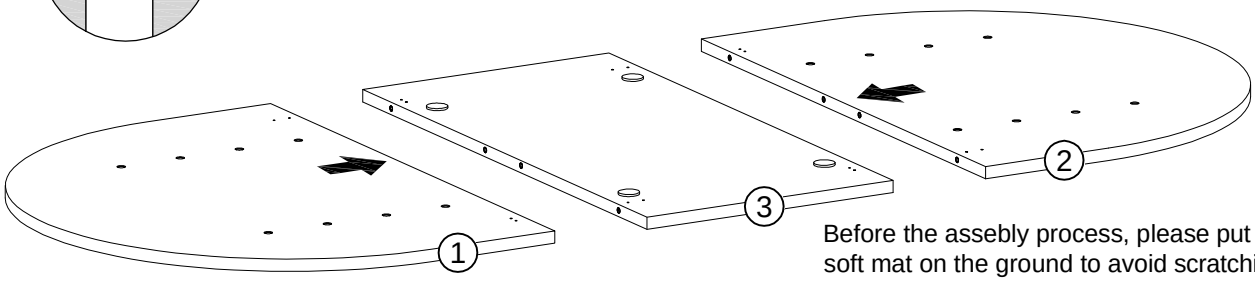

Before the assebly process, please put a soft mat on the ground to avoid scratching the surface of table.

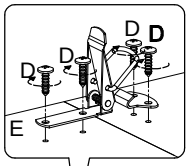

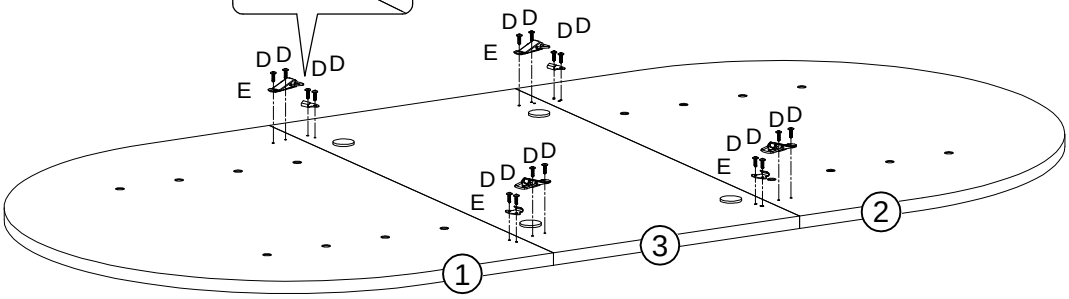

E	x4
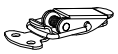	

D	x16
	
Φ4x14mm	

2

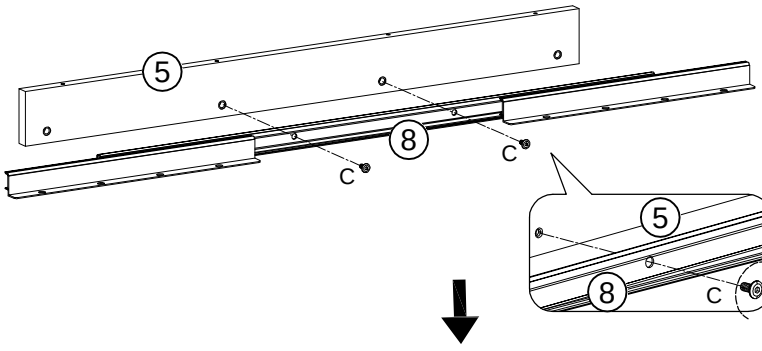

x2

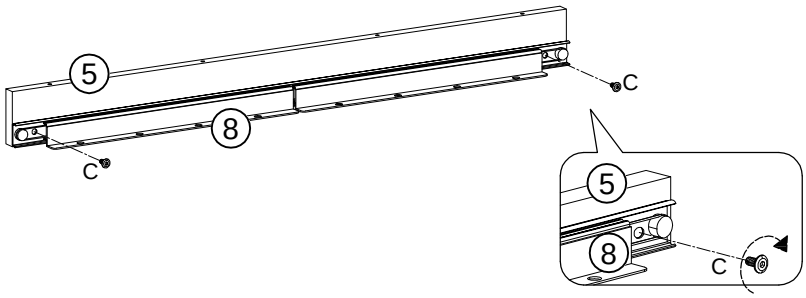

C	x8
	
M6x12mm	

L	x1
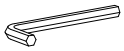	
4mm	

3

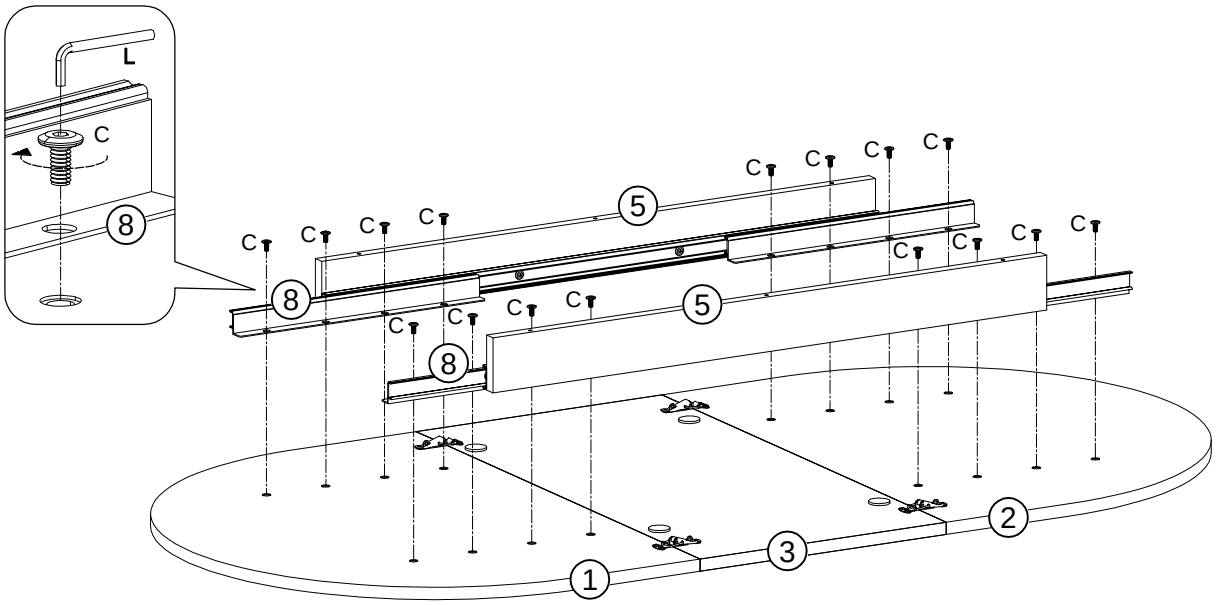

C	x16
M6x12mm	

L	x1
4mm	

4

x2

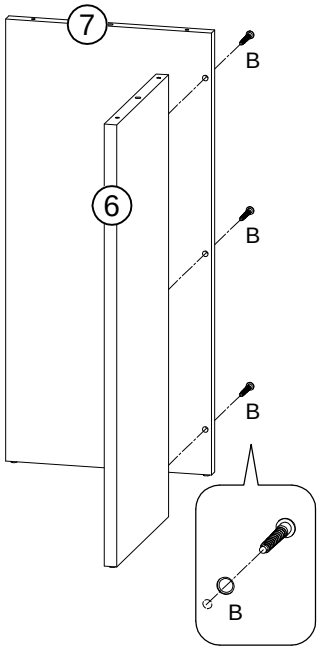

B	x6
Φ7x48mm	

L	x1
4mm	

5

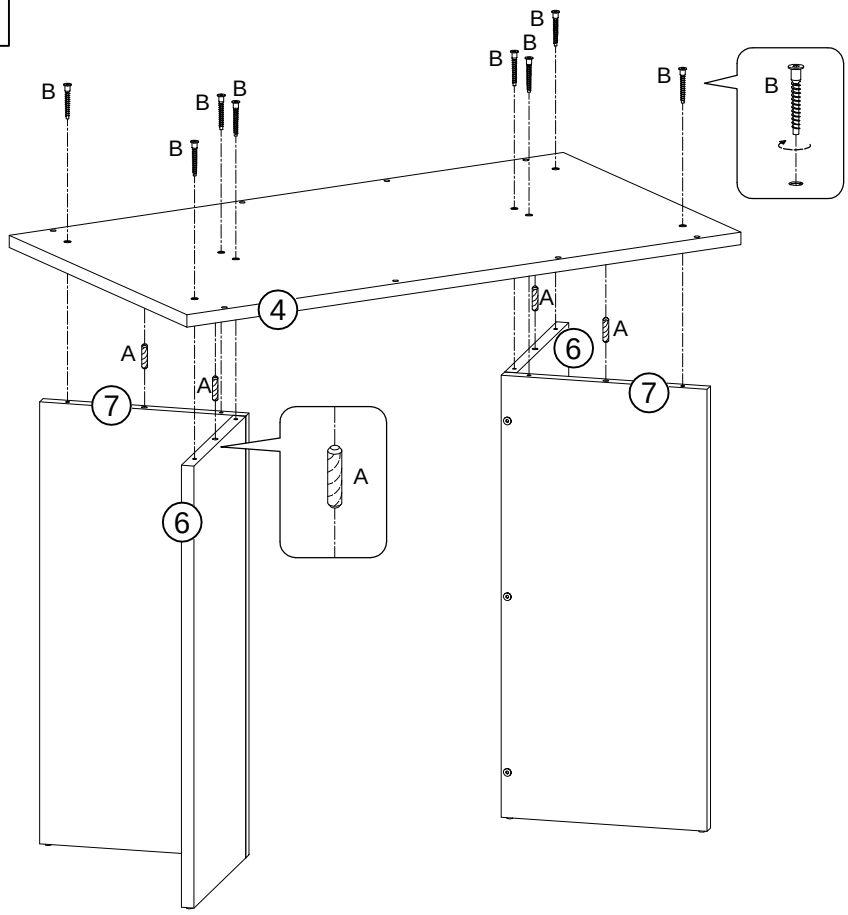

A	x4
Φ8x30mm	

B	x8
Φ7x48mm	

L	x1
4mm	

6

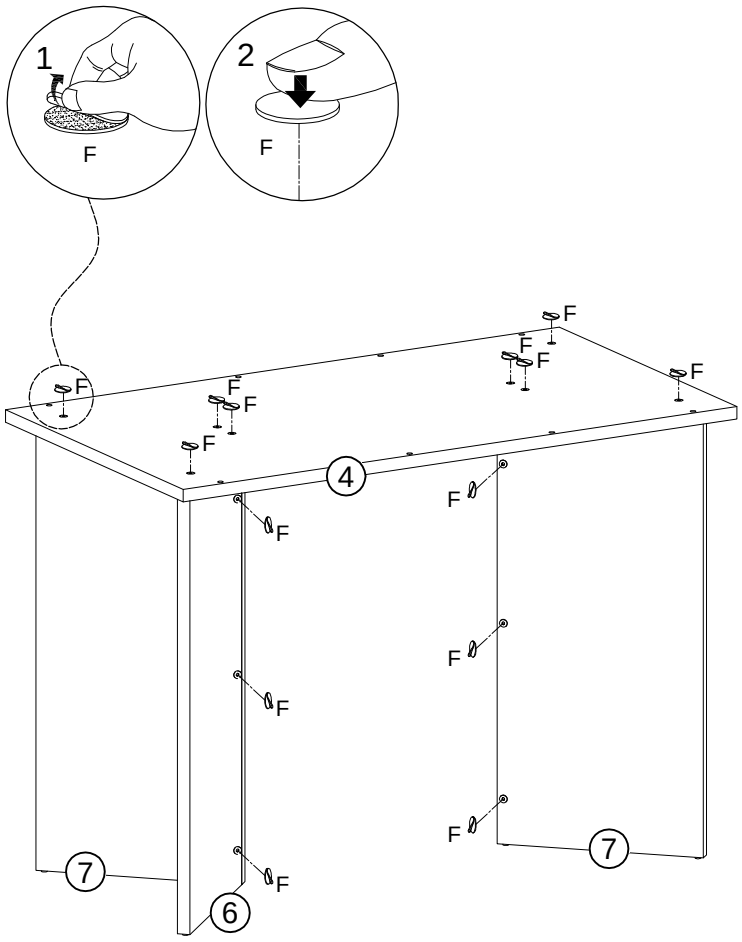

F	x14
	

7

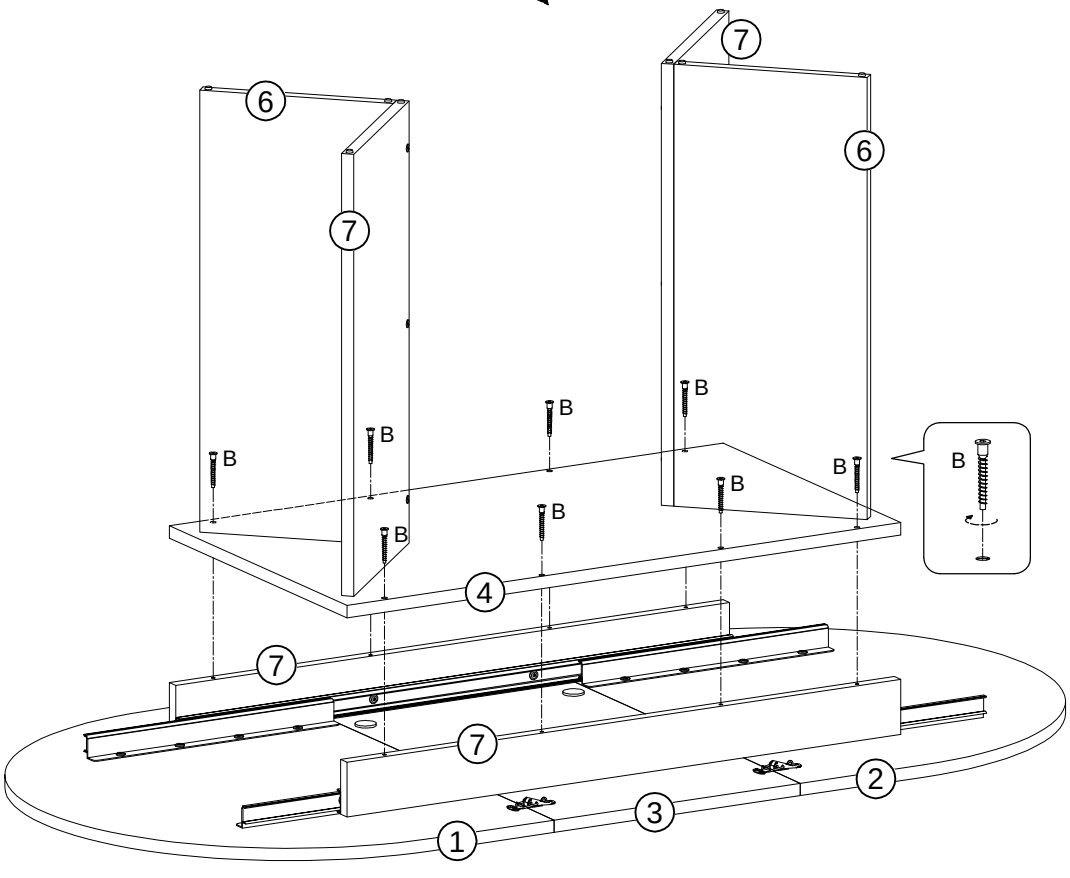

L	x1
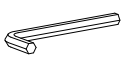	
4mm	

B	x8
	
Φ7x48mm	

7

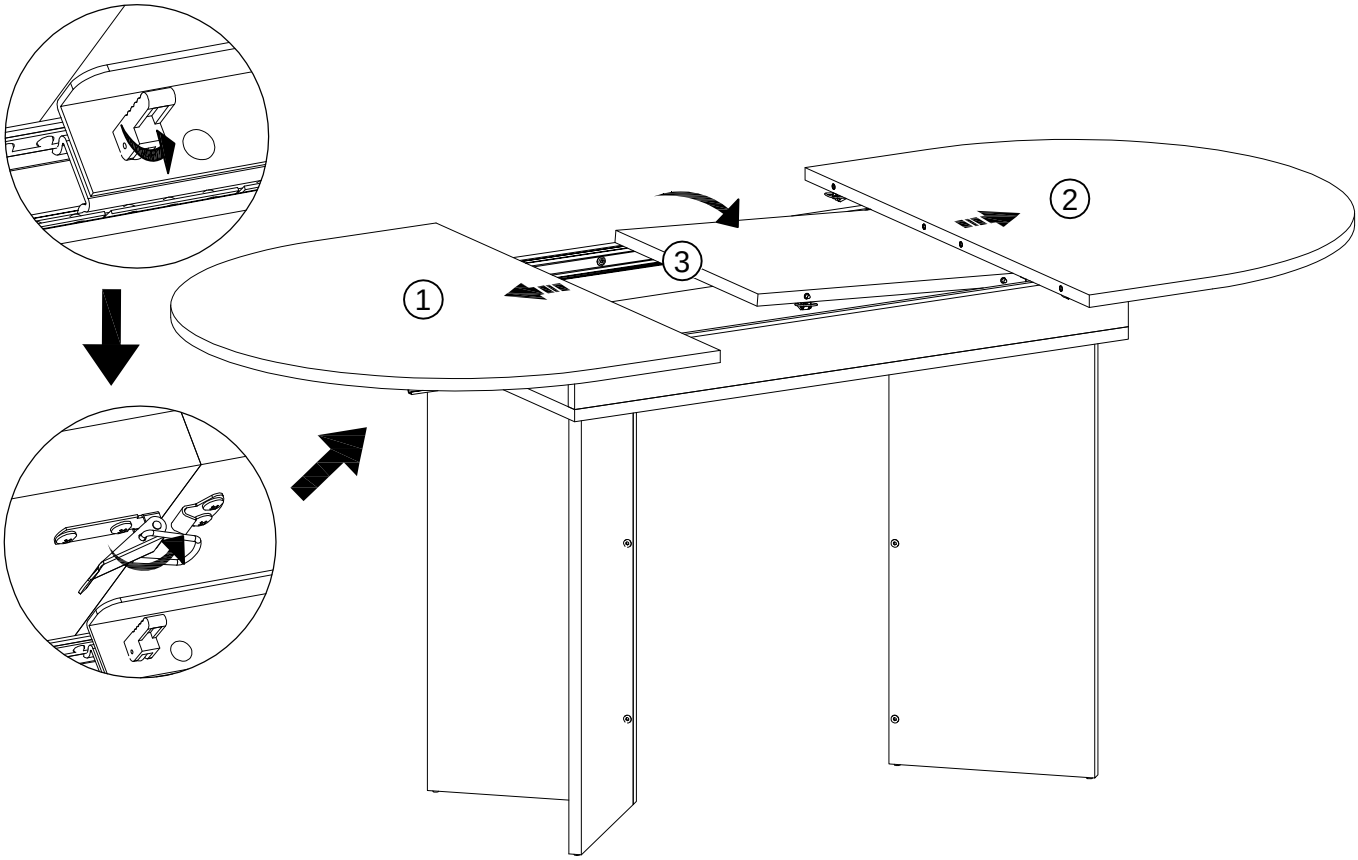

8

